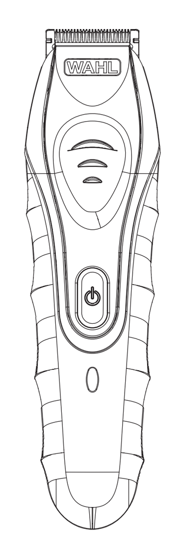

WAHL HOME PRODUCTS

Lithium•Ion
Wet/Dry Lithium Groomer

© 2018 WAHL Clipper Corporation
Part No . 91586-301

A B C D E

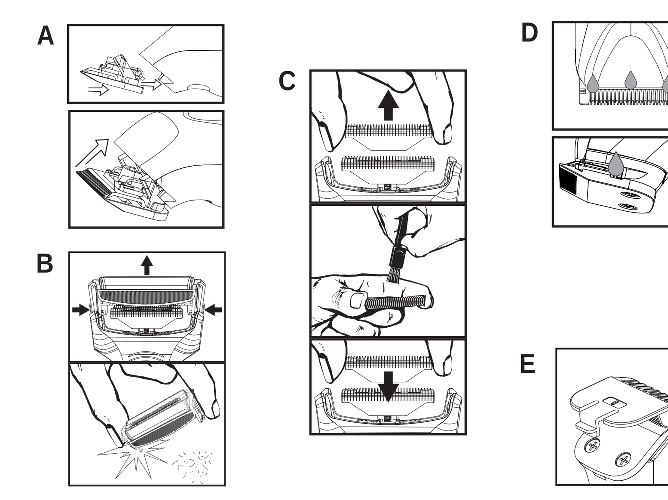

F G

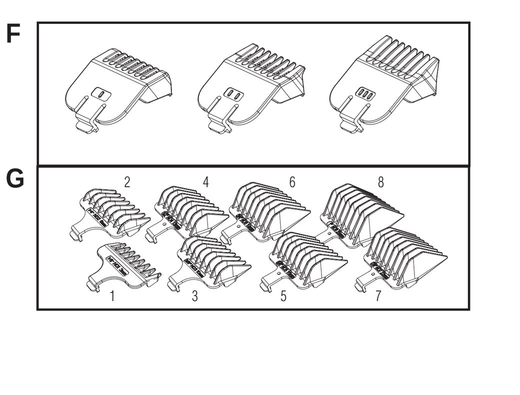

H I J

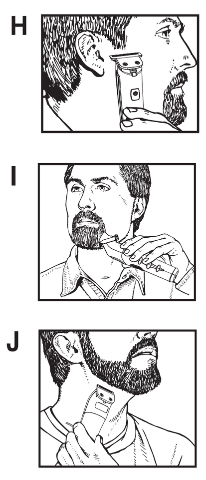

WAHL UK Ltd.
Herne Bay Trade Park
Sea Street Herne Bay, Kent
CT6 8JZ England
+44/ 12 27/ 74 43 31
info@WAHL.co.uk

WAHL International Consumer Group B. V.
Engelenburgstraat 36
7391 AM Twello, Nederland
+31 (0) 571-268375
Fax: 0031-(0) 571-268361
wicg@WAHL.nl

WAHL Russia
(ООО «УОЛЛ Рус»)
Российская, 129164, Москва,
Ракетный б-р, 16
+7(495) 967 6727
info@WAHLrus.ru

WAHL Argentina
Av. Alvarez Jonte 5655
(1407) Buenos Aires
Argentina
0810-333-4987

WAHL Australia PTY LTD
PO Box 456
Acacia Ridge Qld 4110 Australia
07 3272 4289
contactus@unityagencies.com.au

WAHL NZ Limited
PO Box 38 323,
Wellington Mail Centre
Lower Hutt 5045
New Zealand
04 5898817
unityagenciesnz@xtra.co.nz

WAHL Clipper Brasil
Rodovia Geraldo Scavone, 2300
UC 45. Pedregulho.
Jacareí - SP. CEP: 12305490
0800 7722560
assistenciatecnica@WAHLbrasil.com.br

HU MAGYAR

FONTOS BIZTONSÁGI INFORMÁCIÓK
Elektromos készülékek használatakor mindig kötelező betartani az alapvető óvintézkedéseket, többek között a következőket:
A HASZNÁLAT ELŐTT OLVASSA EL AZ ÖSSZES UTASÍTÁST (az adott készülékre vonatkozóan)

VESZÉLY - Az áramütés veszélyének csökkentése érdekében:
• A töltést kivéve a használatot követően mindig azonnal húzza ki a készüléket az elektromos hálózatból.
• Tisztítás előtt húzza ki a készüléket az elektromos hálózatból.

FIGYELEM - A tűz, áramütés és személyi sérülés veszélyének csökkentése érdekében:
•Tűz, robbanás vagy égési sérülések veszélye miatt ne törje össze, szerelje szét, melegítse 100˚C fölé vagy égesse el a készüléket.
• A készüléket 8 évesnél idősebb gyerekek, valamint korlátozott fizikai, érzékszervi és mentális képességekkel rendelkező, vagy a készülék használatában gyakorlattal és ismeretekkel nem rendelkező személyek is használhatják felügyelet mellett, vagy amennyiben a biztonságukért felelős személytől tájékoztatást kaptak a készülék biztonságos használatára vonatkozóan és megértették a használattal járó veszélyeket. Gyerekek nem játszhatnak a készülékkel. A tisztítást és a felhasználó által végzendő karbantartást gyerekek felügyelet nélkül nem végezhetik.
• A készülék csak a hozzá mellékelt tápegységgel működtethető. Ha a tápkábel megsérült, azt a veszélyek elkerülése érdekében a gyártónak vagy a szervizének, vagy egy megfelelően képzett személynek kell kicserélnie.
• A készüléket csak rendeltetése szerint, a kézikönyvben leírtaknak megfelelően használja. Ne használjon a gyártó által nem meghatározott kiegészítőket.
• Ne dobjon, illetve helyezzen a készülékbe semmilyen tárgyat.
• Ne használja a készüléket sérült vagy törött késsel vagy tartozékkal, mivel azzal arcsérülést okozhat.
• A használat során ne helyezze vagy hagyja a készüléket olyan helyen, ahol ki van téve az állatok okozta károsodásnak vagy az időjárásnak.

ŐRIZZE MEG EZT AZ ÚTMUTATÓT
Kizárólag háztartási használatra

NEDVES/SZÁRAZ HASZNÁLATRA
MEGJEGYZÉS: Ne merítse vízbe a nyírót a vízbehatolás megelőzése érdekében. A garancia érvényét veszti, ha a nyíró vízbe merül.

A Wahl trimmer kialakításából adódóan víz- és zuhanyzásálló. Így gondtalanul használhatja a Wahl trimmert zuhanyzás közben és a mosdókagyló fölött is, míg tisztítása folyó víz alatt még könnyebbé válik.

MEGJEGYZÉS: A trimmert nedves/száraz használatra alakították ki. Biztonsági okokból kifolyólag a trimmer nem üzemképes amíg a vezeték csatlakoztatva van.

A trimmeren található szimbólum azt jelzi, hogy a borotva fürdés és zuhanyzás közben is használható.

FELTÖLTÉS
A trimmer nem tölthető túl ezért annyiszor töltheti ahányszor csak szeretné. Azonban a trimmer folyamatos újratöltése helyett alkalmazott szakaszos töltése meghosszabbítja az akkumulátor élettartamát. A működési idő a szakáll durvasága és a csatlakoztatott fej függvényében változhat.

Töltse fel a trimmert, ha az lemerülőben van vagy lassabban működik. Töltés alatt a töltést jelző LED lámpa pulzálni fog. A töltés befejezése után a LED lámpa tovább világít.

1. A terméket háztartási célra tervezték. A legelső használat előtt legalább 1 órán keresztül a töltőre csatlakoztatva teljesen fel kell tölteni a készüléket!
2. Vegye ki a szőrnyírót, az töltő transzformátort és a tartozékokat a csomagolásból!
3. Csatlakoztassa a transzformátort a szőrnyíróra. GYŐZŐDJÖN MEG RÓLA, HOGY A SZŐRNYÍRÓ "KI - 0" ÁLLÁSBAN VAN TÖLTÉS KÖZBEN.
4. Csatlakoztassa a töltő transzformátort egy megfelelő feszültségű hagyományos konnektorra. A töltés befejezése után a LED lámpa tovább világít.
5. Ha a szőrnyíró töltöttsége alacsony, csatlakoztassa a transzformátorra és dugja be a konnektorba, hogy a következő alkalommal teljes teljesítményen használhassa. A transzformátort úgy tervezték meg, hogy az a túltöltés veszélye nélkül teljesen feltöltse az akkumulátort. Töltés közben ne használja a szőrnyírót.
6. Az akkumulátornak körülbelül 60 percre van szüksége a feltöltődéshez. A lítium-ionos szőrnyíró szintén rendelkezik gyors feltöltési funkcióval.
7. Kizárólag a gyártó által mellékelt töltő transzformátor dugót csatlakoztassa a töltő csatlakozóba.

HIBAELHÁRÍTÁS
• Amennyiben a szőrnyíró váratlanul leállt, a szőrnyírót a töltőre csatlakoztatva próbálja meg visszaállítani a készülék beállításait.
• Amennyiben azt észleli, hogy a szőrnyíró nem töltődik fel, a készülék javításra való visszaküldése előtt ellenőrizze a következőket:
1. Ellenőrizze a konnektor megfelelő működését egy másik készülék csatlakoztatásával!
2. Győződjön meg róla, hogy a konnektor nem csatlakozik-e egy villanykapcsolóra, ami a világítás lekapcsolásakor a konnektort is kikapcsolja.
3. Ellenőrizze, hogy a szőrnyírót megfelelően csatlakoztatták-e a töltő transzformátorra, és győződjön meg róla, hogy a szőrnyírón található kapcsoló "KI - 0" állásban van.
4. Amennyiben az Ön elektromos hálózata egy főkapcsolóra csatlakozik, mindig válassza le a szőrnyírót a töltőről, ha a főkapcsoló ki van kapcsolva. Ha az egységet feszültségmentes konnektorra csatlakoztatott állapotban hagyja vagy áramtalanított töltőre, az az akkumulátort lemeríti okozza.
5. Ha a szőrnyíró nem üzemel annak ellenére, hogy teljesen fel van töltve, kapcsolja "BE - I" a készüléket, és kézzel fogassa be illetve tolja a pengéket. (Előfordulhat, hogy a pengék között megszáradt az olaj, ezért azok átmenetileg összeragadhatnak.)

A LÍTIUM-ION AKKUMULÁTOR CSERÉJE
Az akkumulátor cseréjéhez a teljes hajvágót vagy nyírót el kell küldeni a legközelebbi Wahl Ügyfélszolgálati központba (a cím megtalálható ebben a füzetben), vagy egy megfelelően képzett szakemberhez kell vinni. Az akkumultár csak a gyártótól származó eredeti cserealkatrésszel cserélhető, biztonsági okokból helyettesítő termék nem használható.

Ne kísérelje meg az akkumulátor eltávolítását. A lítium-ion akkumulátorok felrobbanhatnak, tüzet és/vagy égési sérüléseket okozhatnak, ha eltávolításkor megsérülnek, víz vagy magas hőmérséklet éri azokat.

LÍTIUM AKKUMULÁTOR ÁRTALMATLANÍTÁSA
Ezt a terméket, vagy a lítium-ion akkumulátor ne dobja a háztartási hulladék közé.

A terméket vissza kell küldeni a legközelebbi Wahl Ügyfélszolgálati Központnak (a cím megtalálható ebben a füzetben), ahol mi visszaváltási szolgáltatást nyújtunk, és elszállítjuk egy helyi hulladékgyűjtő létesítménybe, ahol azokat megfelelően ártalmatlanítják.

KÜLÖNLEGES TULAJDONSÁGOK
Az Ön hajvágója úgy lett tervezve, hogy több fejlett funkció segítségével segítse a tökéletes eredmény elérését minden használat alkalmával. A hajvágó alkalmas gondosan elkészített kecskeszakáll, szakáll, bajusz, nyakvonal, pajesz a fül körül szemöldök nyírására, vagy bármely más részre aminek ápolása szükséges. Alkalmas továbbá, hogy teljes értékű családi hajvágó legyen a mini hajvágások, igazítás, borotválkozás vagy a nyak letisztítása során.

A puha markolat kényelmes fogást biztosít az igazító pengével végzett trimmelés alatt.

CSERÉLHETŐ FEJEK
A csatlakoztatható pengerendszer lehetővé teszi, hogy a teljes vágáshoz használandó normál szélességű pengét néhány mozdulattal egy keskeny pengére cserélje a bajusz, a kórszakáll vagy bármely szőrzet és szakállvonal határozott körvonalainak kialakításához és precíziós vágásáért. A tartozékok leválasztásához egyszerűen húzza le a penge felső szélét a készüléktestről. Csatlakoztatáshoz a csatlakozófej hátsó fülét igazítsa a szőrnyíró egység belső peremén található üreg irányába és nyomja lefelé a penge tetejét. (Lásd A)

Amennyiben a pengék megsérülnek vagy eltompulnak, vagy további csatlakozó fejeket szeretne rendelni szőrnyírójához, azokat a Wahl-tól beszerezheti.

TISZTÍTÁS ÉS KARBANTARTÁS
BOROTVAFEJ GONDOZÁSA
A maximális teljesítmény érdekében azt ajánljuk, hogy tisztítsa meg a borotvát minden használat után. Bármely szervizelés, kivéve a szitafej és a vágófésűk cseréje, egy hivatalos Wahl Borotva Szervíz Centrumnak vagy a Whal Clipper vállalatnak kell végeznie.

Tisztításhoz kapcsolja KI a borotvát és távolítsa el a szitafejet a borotva fején található kioldó gombok megnyomásával a borotva oldalain, és emelje a szitafejet felfelé.

Finoman koppintsa oda a szitafejet a nyitott oldalával egy kemény felülethez, a laza borosta részecskék legnagyobb részének eltávolításához. Vigyázzon, hogy ne üsse oda a szitát. (Lásd B)

A VÁGRÚD ELTÁVOLÍTÁSA
Kapcsolja ki a borotvát. Távolítsa el a szitafejet és a borotvát egy kézben tartva, óvatosan húzza fel a vágórudat. Fontos, hogy a hüvelyk- és mutatóujjai a vágórúd két végén legyenek. Használja a mellékelt tisztítófejet a szőrszálak eltávolítására a vágókések közül. Megjegyzés: Ha nem a bemutatott módon tartja a vágórudat, az súrolni fogja a pengéket, ami a szerkezet károsodását okozhatja.

Amikor a szitafeje és a vágórúd eltávolításra került a borotvából, azok alternatívaként folyovíz alatt is kiöblíthetők. Egyszerűen szárítsa meg azokat levegővel.

Tisztítás után helyezze vissza a vágórudakat enyhén lefelé nyomva. Óvatosan helyezze vissza a szitafejet, a helyére pattintva. (Lásd C)

Időről időre, annak függvényében, hogy mennyire sűrű a szakálla, a vágók és sziták cseréje lesz szükséges. Ha azt érzékeli, hogy a borotválkozás több időt vesz igénybe, vagy ha az arcán némi irritációt kezd érzékelni, vagy ha úgy érzi, hogy a szita melegebb tapintású, akkor valószínűleg ki kell cserélni a vágókat és a szitákat. A vágókat és a szitákat csak WAHL alkatrészekre cserélje (#92025).

A PENGÉK ÁPOLÁSA
A szőrnyíró pengéi edzett, nagy pontosságú, csiszolt és fedett vágófogak. A pengéket óvatosan kell kezelni, tilos nekiütni valaminek vagy elszennyeződött illetve dörzsölő hatású anyagot vágni vele. A kefék tisztítására a mellékelt tisztítókefét használja.

A pengéket is tisztára lehet öblíteni. Olajozza meg a penge készletet minden öblítés után.

A PENGÉK OLAJOZÁSA
A pengéket alaposan, az 5 pontos olajozási eljárásnak (Lásd D) megfelelően olajozza be. Helyezzen 3 csepp olajat a pengefog csúcsának bal sarkára, jobb sarkára, valamint a penge közepére is. Fordítsa a nyírógépet az oldalára és helyezzen egy csepp olajat a legfelső penge tövéhez. Ismételje meg a másik oldalon is. Üzemeltesse a nyírógépet 30 másodpercig, hogy az olaj bekerüljön a pengekészletbe.
Törölje le a felesleges olajat. Csak puha, szükség esetén kissé nedves törlőruhával törölje meg a nyírógépet. A tisztításhoz ne használjon oldószereket vagy csiszolóanyagokat!
A legjobb eredmény elérése érdekében szükség esetén illetve megközelítőleg havonta egyszer tegyen 5 csepp Wahl Clipper olajat a pengékre. Olajozza meg a penge készletet minden öblítés után. A motor csapágyai folyamatos kenésben részesülnek, ne kísérelje meg olajozni azokat!
FIGYELEM-NE HASZNÁLJON TÚL SOK OLAJAT!
A túlzott mértékű olajozás illetve egyéb folyadékok alkalmazása a készülék károsodását okozhatja, amennyiben beszűrődik a motorba.

TISZTÍTÁS/TÁROLÁS
A szőrnyíró tárolása előtt, a szőrszálak a készülékről és a pengékről való eltávolításához használja a mellékelt tisztítókefét. A készüléket úgy tárolja, hogy a pengék az esetleges sérülésektől védve legyenek.

A készüléket olyan helyen tárolja, ahol nincs kitéve törésveszélynek, 100°C feletti hőmérsékletnek vagy nyílt lángnak!

UTAZÓ ZÁR
A Wahl 9899 trimmer elektronikus utazó zárral kapható a szállítás közben felmerülő nemkívánatos aktiválás elkerülése érdekében.
Tartsa lenyomva a bekapcsoló gombot 3 másodpercig az utazó zár bekapcsolásához.
Tartsa lenyomva a bekapcsoló gombot 3 másodpercig az utazó zár feloldásához.
MEGJEGYZÉS: A trimmer nem tölthető ha az utazó zár bekapcsolt állapotban van.

HALADÓ TIPPEK
1. A hajvágás akkor a legjobb egy elektromos nyíróval/borotvával, amikor az tiszta és száraz. A legjobb hatás érdekében ne használja vizes vagy nedves hajon.
2. Általánosan akár 30 napig is eltarthat, amíg haja hozzászokik az új vágórendszerhez. Ezalatt az idő alatt kis irritáció felléphet. Legyen türelmes. A haja és a bőre majd alkalmazkodik, és nagyszerű borotválkozásban lesz része.
3. Cserélje ki a szitafejet és a vágórudakat amikor az szükséges, függően attól, hogy milyen gyakran borotválkozik.
4. Ügyeljen arra, hogy tisztítsa a borotvát, a vágórudakat és a szitát háromhavonta vagy négy borotválkozásonként.

BOROTVÁLKOZÁSI ELJÁRÁSOK A GYORS BOROTVÁLKOZÁSÉRT
A maximális hatékonyság és sebesség érdekében úgy tartsa a borotvát, hogy mindkét szita érintkezzen a bőrével. Amikor a felső ajkat vagy a nyakat borotválja, úgy tartsa a borotvát, hogy a felső szita érintkezzen a bőrrel.

Mindkettőt borotválja száliránnyal szemben, és a borotva útján feszítse meg a bőrt. Vezesse a kettős szitafejet finoman oda-vissza, elsősorban a szakáll szálirányával szemben. Nem nyomja erősen a szitafejet az arcra. A borotva erős súrlódása károsíthatja a szitát és nem eredményez alapos borotválkozást.

Minden alkalommal helyezze vissza a Szitavédőt, hogy védje a kettős szitafejet amikor a borotva ki van kapcsolva. A folyamatosan megfelelő borotválkozás érdekében időnként ki kell cserélni a szitákat és a vágórudat.

VASTAG SZAKÁLL BOROTVÁLÁSA
Kezdje a borotválkozást egy kevésbé sűrű területen. Mozgassa a borotvát körkörös mozdulatokkal az arc egy kis területén (ez felállítja a különböző irányból növekedő szőrszálakat). Amikor azt látja, hogy ez a kis terület már tiszta, térjen át egy új területre a körkörös mozdulatok használatával. Folytassa ezt a mozgást, amíg az adott területen az arc teljesen borotvált nem lesz.

A VEZETŐ FÉSŰK HASZNÁLATA
A vezető fésű csatlakoztatásához tartsa fésűt fogazatával felfelé. Kattintsa be a fésű tartozékot a szőrnyíró penge alsó részébe. (Lásd E)

RÖVID KEREKÍTETT VEZETŐFÉSŰK (Lásd F)

HAJ ÉS HOSSZABB SZAKÁLL VEZETŐFÉSŰK (Lásd G)

NYÍRÁS A VEZETŐ FÉSŰKKEL
A borosta vezető 1, a közepes vágótartozék 2 és a hosszú vágótartozék három rácsozattal rendelkezik. Ezek a tartozékok ideális segédeszközei a szakáll elegyítésének, ritkításának és kihangsúlyozásának, valamint a borostás külső kialakításához szükséges közeli vágásnak. A tartozékokat mindig a szőr növekedésének irányába használja. A közeli vágáshoz alkalmazza a szőrnyírót a szőr növekedésével ellentétes irányban.

Befejezésként, a trimmelést követően csatlakoztassa a borotvafejet. A borotva a test minden részének ápolásához is ideális. A korábban említett technika segítségével szükség szerint bárhol kigazíthatja a szőrzetét. A bőr megfeszítése közben növési iránnyal ellentétes irányba borotváljon. Használatot követően távolítsa el a borotva szitát a két oldalsó gomb megnyomásával, majd gondosan tisztítsa meg azt a csomagban található kefesegítségével.

NYAKVONALRA ÉS PAJESZRA HASZNÁLATOS NYÍRÓFEJ
Távolítsa el a borotvafejet az előbbiekben bemutatott módon. Helyezze fel a nyírófejet az előbbiekben bemutatott módon. Lassan mozgassa lefelé a nyírót a kívánt területen a szép alakú vágásért. (Lásd H)

A SZAKÁLL NYÍRÁSA ÉS A SZÉLEK KIALAKÍTÁSA
A következő vágási lépések és pozíciók betartását javasoljuk. Azonban előfordulhat, hogy az Ön számára kedvezőbb módszert fedez fel.

1. Fésülje meg a szakállát a szőr növésének irányába a hosszabb szőrszálak felfedéséhez.
2. Csatlakoztassa a vezetőt a nyíróra és rövidítse a szakállát. Kezdje egy hosszabb vezetőfésűvel a nyírást. Nyírja az álla felé egyenletesen, egymást átfedő vonalakban, követve a szakálla vonalait. Ha ellentétesen nyírja, mint ahogy azt a szakálla természetesen adja, az sokkal rövidebb vágást eredményez. (Lásd I)
Használjon fokozatosan kisebb vezetőfésűt, amíg el nem éri a kívánt szakállhosszt. Érdemes a fülhöz közel és az áll alatt és az alcsúcsán hosszabb vezetőfésűre cserélve nyírni a szakállat.
3. A szakáll körvonalainak nyírásához vegye le a szőrnyíró vezetőt. Az áll alatt kezdve, visszafelé a járomcsont és a fülek irányába haladva, nyírja le a szakáll külső körvonalait a járomcsont alatt. Folytassa a vonalat felfelé a fülek és haj szélének irányába. (Lásd J)
4. Hangsúlyozza ki a szakálla körvonalát a szőrnyírót lefelé mozgatva. Kezdje az Ön által kialakított vonalnál, az álltól vissza felé, a fülek irányába haladva, és nyírja le a szakáll körvonalai alatt elhelyezkedő területet.
5. Hangsúlyozza ki a szakáll felső részét ugyanezt a technikát alkalmazva.
6. A csinosabb kinézet érdekében cserélje le a pengét az igazító pengére. Használja ezen pengét a pontos vágásokhoz, mint pl. a fülek, kecskeszakáll, stb. közelében található pajeszhoz.

TESTSZŐRTELENÍTÉS
Testszőrtelenítés

Az alábbiakban láthatja a javasolt lépéseket és az ajánlott fejeket. Előfordulhat, hogy Ön jobb megoldást talál.

1. Amennyiben teljesen megnőtt szőrt kíván eltávolítani, használja a penge nyírófejet a kerekített #1 vagy #1/2 vezetőfésűvel a szőr rövidre nyírása érdekében.
2. Távolítsa el a lekerekített fésűt, és térjen vissza azokra a területekre, ahol rövidebb vágás szükséges. Az érzékenyebb területeken legyen óvatos, nehogy megvágja a laza bőrt.
3. Ha teljesen sima felületre van szükség, távolítsa el a pengét és csatolja fel a teljes-test borotvát. Térjen vissza a szükséges területekre, gyengéd mozdulatokkal.

KAR- ÉS LÁBSZŐRZET NYÍRÁSA
Egyszerűen tolja végig a karon vagy a lábon a fejet, míg a kívánt hosszt el nem érte. Amennyiben először használja szőrnyírót, ajánlatos a hosszabb beállítással kezdeni a műveletet, majd fokozatosan állítsa rövidebbre a szőrnyíró vezetőt míg a szakáll kívánt hosszúságát el nem éri.

MELLKAS ÉS HAS SZŐRZET NYÍRÁSA
Csúsztassa végig a szőrnyírót a felsőtestén, felfelé irányban, míg a kívánt hosszúságot el nem éri. A testközeli, karcolásmentes vágáshoz használja az 1. sz. fésűt.

HAJVÁGÁS
Első hajvágásnál csak kis mennyiségű hajat vágjon le, míg meg nem győződik róla, hogy a fésűk milyen hosszúságúra vágják a hajszálakat. Először mindig a legnagyobb vezető fésűt helyezze fel a hajvágóra, majd használja a rövidebb fésűket (vagy beállításokat, ha a vezető fésűk vágáshosszát állítható).

Ne feledje, professzionális hajvágást követően a haj a fej minden részén egyenletesen nő, mindössze a nyakvonalon és az oldalakon lehet szükség a frizura kiigazítására az ápolt kinézethez.

Az egyenletes vágás érdekében hagyja, hogy a hajvágó utat vágjon magának a hajban. Ne kényszerítse a készüléket gyorsabb vágásra.

1. A műveletet mindig a haj fésülésével kezdje, hogy a hajszálak természetes irányba essenek.

2. Helyezze fel a legnagyobb vezető fésűt a hajnyírója, majd lentről felfelé haladva kezdje az oldalak nyírásával. Tartsa a hajnyírót enyhén a hajnak nyomva oly módon, hogy a vezető fésű fogazata felfelé mutasson, de a fejhez képest laposan álljon.

Lassan emelje fel a hajnyírót és emelje ki a hajból, egyszerre csak kis mennyiségű hajat levágva.
Ismételje meg a vágást az oldalakon és tarkón.

Amennyiben rövidebb frizurát szeretne, váltson rövidebb vezető fésűre (vagy beállításra - ha állítható vezető fésűt használ), vagy alkalmazzon nagyobb nyomást és ne tartsa annyira távol az aktuális fejet.

A hajvágás gyakorlatot igényel, és érdemes az első néhány hajvágás alkalmával több hajat meghagyni.

A fejtetőn, amennyiben a 1. sz. vezető fésűt használja, túlzottan megrövidíthatja a hajat (amennyiben a készlet az 1-1/4" illetve az 1-1/2" méretű vezető fésűket is tartalmazza, használja ezeket a frizura többi részéhez képest kicsit hosszabb vágáshoz.) A fésű fogazatát laposan a fej irányába tartva, lassan kezdje meg a hajvágást elölről hátrafelé haladva. Érdemes az első néhány hajvágás alkalmával a hajat hosszabbra meghagyni.

Ez a jelzés azt jelöli, hogy a terméket az EU területén tilos egyéb háztartási hulladékokkal együtt leselejtezni. A környezet vagy az egészség károsításának elkerülése érdekében felelősségteljesen selejtezze le a készüléket, hogy segítse az anyagi források fenntartható újrahasznosítását. A használt termék leselejtezéséhez használja a gyűjtőhelyeket vagy lépjen kapcsolatba azzal a kereskedővel, ahol a terméket vásárolta. Ezeken a helyeken átveszik a terméket környezetbarát újrahasznosítás céljából.

TR TÜRKÇE

ÖNEMLİ GÜVENLİK TALİMATLARI
Elektrikli bir alet kullanılırken aşağıdakileri de içeren temel önlemlere her zaman uyulmalıdır:
KULLANMADAN ÖNCE TÜM TALİMATLARI OKUYUN (Bu Alet)

TEHLİKE- Elektrik çarpması riskini azaltmak için:
•Şarj edildiği an haricinde, bu aleti, kullandıktan hemen sonra elektrik prizinden çıkarın.
•Bu aleti temizlemeden önce prizden çıkarın.

UYARI-Yanık, yangın, elektrik çarpması veya yaralanma riskini azaltmak için:
• Aleti ezmeyin, sökmeyin, 100˚C üzerinde ısıtmayın veya yakmayın, yangın, patlama veya yanığa sebep olma riski vardır.
• Bu alet, 8 yaşında veya daha büyük çocuklar ve kısıtlı fiziksel, duyumsal veya akli yetilere sahip ya da tecrübe ve bilgi eksikliği olan kişiler tarafından, güvenliklerinden sorumlu bir kişi tarafından aletin güvenli bir biçimde kullanımı ile ilgili gözetim veya talimat almış olmaları ve ilgili tehlikeleri anlamaları durumunda kullanılabilir. Çocuklar aletle oynamamalıdır. Temizleme ve bakım, gözetim altında olmayan çocuklar tarafından yapılmamalıdır.
• Urządzenia należy używać z dostarczonym wraz z nim zasilaczem. Güç kaynağı kablosu hasar görmüşse, tehlikeli durumlardan kaçınmak için imalatçı, servis görevlisi veya benzer kalifiye kişilerce değiştirilmesi gerekmektedir.
• Urządzenia wolno używać wyłącznie zgodnie z przeznaczeniem opisanym w tej instrukcji. Nie używaj akcesoriów niewskazanych przez producenta.
• Nie upuszczaj ani nie umieszczaj żadnego przedmiotu w otworze.
• Nie korzystaj z urządzenia, jeśli ostrze lub końcówka są uszkodzone bądź złamane, ponieważ może to spowodować obrażenia twarzy.
• Podczas użytkowania nie umieszczaj ani nie pozostawiaj urządzenia w miejscu, w którym mogłoby ono zostać uszkodzone przez zwierzęta ani w miejscu narażonym na działanie niekorzystnych warunków pogodowych.

ZACHOWAJ TE INSTRUKCJE
Sadece Ev Kullanımı İçindir

ISLAK/KURU KULLANIM
NOT: Elektronik parçalara su girmesini önlemek için şekillendiriciyi suya batırmayın. Şekillendirici suya batırılırsa garanti geçersiz kalır.

Wahl saç kesme makinesi, suya dayanıklı olacak ve duşta kullanılabilecek şekilde tasarlanmıştır. Bu sayede, Wahl saç kesme makinenizi, endişelenmenize gerek kalmadan duşta veya lavaboda kullanabilirsiniz ve akan suyun altında temizleyebilirsiniz.

NOT: Saç kesme makinesi, ıslak/kuru kullanım için tasarlanmıştır. Güvenlik sağlamak adına, kablo takılıyken saç kesme makinesi çalışmaz.

Makinesinin üzerinde yer alan bu sembol, tıraş makinesinin banyoda ve duşta kullanıma uygun olduğunu gösterir.

ŞARJ ETME
Saç kesme makinesi aşırı şarj olamaz; dolayısıyla makinenizi istediğiniz sıklıkta şarj edebilirsiniz. Ancak, makinenizi sürekli şarj etmektense düzenli aralıklarla şarj etmek pil ömrünü uzatır. Çalışma süresi, sakalınızın kalınlığına ve kullandığınız aksesuar başlığına göre değişkenlik gösterebilir.

Saç kesme makinenizin güç kaybettiğini ya da normalden yavaş çalıştığını gördüğünüzde onu şarj edin. Şarj sırasında şarj LEDi titreşir. Şarj tamamen dolana kadar LED açık kalır.

1. Bu kulak burun tüy kesme makinesi evde rahatlıkla kullanılabilmek üzere tasarlanmıştır. İlk kullanımdan önce 1 saat süresince tam olarak şarj edilmesi sağlanmalıdır.
2. Kulak burun tüy kesme makinesini, şarj etme dönüştürücüsünü ve aksesuarları paketten çıkarın.
3. Dönüştürücüyü kulak burun tüy kesme makinesine bağlayın. ŞARJ EDERKEN KULAK BURUN TÜY KESME MAKİNESİNİN "KAPALI - 0" KONUMUNDA OLDUĞUNDAN EMİN OLUN.
4. Şarj etme dönüştürücüsünü doğru voltaj değerine sahip uygun bir elektrik fişine takın. Şarj tamamen dolana kadar LED açık kalır.
5. Kulak burun tüy kesme makinesinin gücü düşük olduğunda dönüştürücü yardımıyla bir elektrik prizine bağlanarak sonraki kullanımda maksimum güce sahip olması sağlanmalıdır. Bu dönüştürücü pili normalden fazla şarj etmeden tam olarak şarj edebilecek şekilde tasarlanmıştır. Cihazı şarj olurken kullanmayın.
6. Pilin şarj olması yaklaşık 60 dakika sürecektir. Lityum İyon Kulak Burun Tüy Kesme Makinesi ayrıca hızlı şarj özelliğine de sahiptir.
7. Şarj cihazı giriş yuvasına sadece üretici tarafından sağlanmış olan şarj etme dönüştürücüsünü yerleştirin.

SORUN GİDERME
• Eğer cihaz beklenmeyen bir şekilde çalışmamaya başlarsa, cihazı şarj cihazına bağlayarak sıfırlamayı deneyin.
Eğer kulak burun tüy kesme makineniz şarj olmuyorsa onarılmak üzere göndermeden önce aşağıdakiler kontrolleri gerçekleştirin:
1. Farklı bir cihazı prize takarak, prizin çalıştığından emin olun.
2. Elektrik prizinin, ışıklar kapatıldığından prize gelen elektriğin de kapatıldığı bir aydınlatma anahtarına bağlı olmadığından emin olun.
3. Kulak burun tüy kesme makinesinin şarj etme dönüştürücüsüne doğru şekilde bağlanmış olduğundan, tüm bağlantıların sağlıklı bir şekilde gerçekleştirilmiş olduğundan ve cihaz üzerindeki anahtarın "KAPALI -0" konumunda olduğundan emin olun.
4. Eğer elektrik şebekeniz bir ana enerji anahtarına bağlıysa, bu anahtar kapalıyken kulak burun tüy kesme makinesini şarj cihazı bağlantısının her zaman kesilmiş olmasını tavsiye ediyoruz. Ünitenin enerji olmayan bir prize ya da elektrik prizine takılı olmayan bir şarj cihazına bağlı tutulması pilin boşalmasına neden olacaktır.
5. Eğer kulak burun tüy kesme makinesi tamamen şarj olmasına rağmen çalışmıyorsa, üniteyi "AÇIK-I" konumuna getirerek bıçakları elinizle hareket ettirmeye çalışın. (Bıçaklar arasındaki yağ kurumuş olabilir, bıçaklar da bu nedenle sıkışmış olabilir.)

LİTYUM İYON BATARYA DEĞİŞİMİ
Batarya değişimi için kırpıcının veya saç kesme makinesinin tam ve eksiksiz bir şekilde, en yakınınızdaki Wahl Müşteri Hizmetleri merkezine (adresi bu kitapçıkta bulunabilir) gönderilmesi veya yeterli nitelikte bir profesyonele götürülmesi gerekmektedir. Batarya sadece üreticinin yedek parçası ile değiştirilmelidir; güvenlik nedeniyle alternatif parça kullanılmamalıdır.

Bataryayı çıkarmaya çalışmayın. Lityum İyon bataryaları çıkartılırsa, zarar görürse veya suya veya yüksek sıcaklığa maruz kalırsa patlayabilir, tutuşabilir ve/veya yanıklara yol açabilir.

LİTYUM BATARYANIN ATILMASI
Bu ürünü veya Lityum bataryayı normal evsel atıkların içine atmayın.

Geri alma hizmeti sunduğumuz veya güvenli bir şekilde işlemden geçirilerek uygun bir şekilde geri dönüşüme gönderildikleri yerel bir toplama tesisine götürdüğümüz en yakınınızdaki Wahl Müşteri Hizmetleri merkezine (adres bu kitapçıkta bulunabilir) geri gönderilmelidir.

ÖZELLİKLER:
Saç kesme makinanız, her kesimde kusursuz sonuçlara ulaşmanız için gelişmiş çok sayıda özellik ile birlikte tasarlanmıştır. Saç kesme makinanız top sakal, sakal, bıyık, boyun çizgisi, favoriler, kulak ve kaş bölgeleri veya tıraş etmek istediğiniz herhangi bir yeri düzgün bir şekilde düzeltmek için kullanılabilir. Aynı zamanda, ufak saç kesimleri ve boyun bölgesinin temizlenmesi veya bu bölgeye şekil vermek için ufak dokunuşlar yapabileceğiniz çok yönlü, mükemmel aile kullanımına uygun bir saç kesme makinasıdır.

Yumuşak tutma yeri, kusursuz bir tıraş için makineyi konforlu bir pozisyonda tutmanıza olanak sağlar.

SÖKÜLEBİLİR BAŞLIKLAR
Çıkarılabilir bıçak sistemi normal tıraş için kullanılan standart genişlikteki bıçak ile bıyık, top sakal ya da tüy hattının belirlenmesi ve istenmeyen tüylerin alınması gereken her yerde hassas tıraş için kullanılan dar genişlikteki bıçak arasında hızlıca değişiklik yapılabilmesini sağlar. Eki çıkarmak için tek yapmanız gereken bıçağın üst kenarını ünitenin gövdesinden dışarı doğru çekmektedir. Takmak için ek kafanın arka çıkıntısını cihazın iç kenarı üzerindeki oyuk ile hizalayarak bıçağın üst kısmına doğru bastırın. (Bkz. A)

TEMİZLEME VE BAKIM
TIRAŞ BAŞLIĞI BAKIMI
Maksimum performans için tıraş makinenizi her birkaç tıraşta bir temizlemenizi öneririz. Folyo başlık ve kesme bıçaklarının değiştirilmesi dışındaki tüm hizmetler yetkili bir Wahl Tıraş Makinesi Hizmet Merkezi ya da Wahl Kesim Kurumu tarafından gerçekleştirilmelidir.

Temizlemek için tıraş makinesini "OFF" moduna getirin ve tıraş makinesinin yanlarındaki tıraş başlığı düğmelerine basarak ve folyoyu yukarı kaldırarak folyo başlığı çıkarın.

Folyo başlığın açık tarafını sert bir zemine hafifçe vurarak içinde kalan sakal parçalarının çoğunu çıkarın. Folyoyu vurmamaya dikkat edin. (Bkz. B)

KESİCİ BIÇAKLARI ÇIKARMA
Tıraş makinesini kapatın. Folyo başlığı çıkarın ve tıraş makinesini bir elinizde tutarken kesici bıçakları nazikçe sökün. Başparmağınız ve işaret parmağınızın kesici bıçakların iki ucunda durduğundan emin olun. Bıçakların arasında kalan tüyleri temizlemek için makineniz ile beraber verilen temizleme fırçasını kullanın. NOT: Kesici bıçakları gösterildiği gibi tutmazsanız, bıçakların fırçalanması düzenekte hasara yol açabilir.

Folyo başlık ve kesici bıçaklar tıraş makinesinden çıkarıldığında, alternatif bir temizleme yöntemi olarak bu parçaları suda yıkayabilirsiniz. Kendiliğinden kurumaları için öylece bırakın.

Temizleme sonrasında, hafifçe aşağı bastırarak kesici bıçakları yerine takın. Yerine oturtarak folyo başlığı nazikçe yerine takın. (Bkz. C)

Sakalınızın yoğunluğuna bağlı olarak bıçakları ve folyoları arada sırada değiştirmeniz gerekecektir. Tıraş olmanızın daha fazla vakit aldığını, yüzünüzde biraz tahriş hissetmeye başladığınızı ya da folyonun dokunduğunuzda ısınmış olduğunu fark ettiyseniz, muhtemelen folyo ve kesici bıçakların değiştirilme zamanı gelmiştir. Bıçaklar ve folyoyu yalnızca WAHL parçaları ile değiştirin (#92025).

BIÇAKLARIN BAKIMI
Kulak burun tüy kesme makinesinin bıçakları hassas sertleştirilmiş, topraklanmış ve bindirilmiş dişlere sahiptir. Bıçaklar dikkatle kullanılmalı ve asla çarpmalarına izin verilmemeli ya da kirli, aşındırıcı malzemelerin kesilmesi için kullanılmamalıdır. Paket içeriğine dahil olan fırça ile temizleyin.

Bıçaklar da yıkanarak temizlenebilir. Bıçak setini her yıkamadan sonra yağlayın.

BIÇAKLARIN YAĞLANMASI
Bıçağı 5 Nokta Yağlama Yöntemini (Bkz. D) kullanarak düzgün bir şekilde yağlayın. Bıçak dişlerinin üstüne, sol köşeye, sağ köşeye ve bıçağın ortasına denk gelecek şekilde 3 damla yağ damlatın. Tıraş makinesini yan çevirin üst bıçağın alt kısmına bir damla yağ damlatın. Bu işlemi diğer yüz için de tekrarlayın. Tıraş makinesini 30 saniye kadar çalıştırarak yağın bıçak takımının içine girmesini sağlayın.
Fazla yağı silin. Tıraş makinesini hafifçe nemlendirilmiş yumuşak bir bezle silin. Çözücü ve aşındırıcı maddeler kullanmayın.
En iyi sonucun elde edilmesi için sadece gerekli olduğunda ya da yaklaşık ayda bir defa bıçaklara 5 damla Wahl Makas Yağı uygulayın. Bıçak setini her yıkamadan sonra yağlayın. Motor yatakları kalıcı olarak yağlanmıştır, yağlamaya çalışmayın.
UYARI: FAZLA YAĞ UYGULAMAYIN!
Aşırı yağlama ya da sıvı uygulaması, motora sızma olursa cihazın hasar görmesine neden olur.

TEMİZLEME/SAKLAMA
Cihazınızı saklamadan önce temizleme fırçasını kullanarak ünite ve bıçaklardaki tüyleri temizleyin. Üniteyi bıçakların hasar gö meyeceği şekilde saklayın.

Bu cihaz Parçalanmayacak, 100°C (212°F) üzerinde Isıtılmayacak ya da Yanmayacak şekilde saklanmalıdır.

SEYAHAT KİLİDİ
Wahl 9899, taşıma sırasında kazara çalışmayı önlemek için elektronik bir seyahat kilidiyle donatılmıştır.
Seyahat kilidini etkinleştirmek için güç düğmesine 3 saniye basılı tutun.
Seyahat kilidini devreden çıkarmak için güç düğmesine 3 saniye basılı tutun.
NOT: Saç kesme makinesi, seyahat kilidi devredeyken şarj edilemez.

PROFESYONEL İPUÇLARI
1. Elektrikli saç kesme makinesi/tıraş makinesi temiz ve kuru iken en iyi şekilde saç keser. En iyi sonuçları elde etmek için ıslak veya nemli saçlarda kullanmayın.
2. Saçlarınızın yeni bir tıraş sistemine alışması 30 güne kadar düzenli kullanım süresi gerektirebilir. Bu süre boyunca bazı tahriş durumları oluşabilir. Kullanmaya devam edin. Saç ve cildiniz uyum sağlayacak, harika bir tıraş deneyimine ulaşacaksınız.
3. Tıraş olma sıklığınıza bağlı olarak gerektiğinde folyo başlığı ve kesici bıçakları değiştirin.
4. Her üç ya da dört tıraş sonrasında tıraş makinesi, kesici bıçaklar ve folyoyu temizlediğinizden emin olun.

HIZLI VE YAKIN TIRAŞLAR İÇİN TIRAŞ OLMA PROSEDÜRLERİ
Maksimum hız ve verimlilik için tıraş makinenizi tüm elekler cildinizle temas edecek şekilde tutun. Dudak üstünüzü ya da boynunuzu tıraş ederken, tıraş makinenizi üst elekler cildinizle temas edecek şekilde tutun.

Sakalınızın çıkış yönüne göre düz ve ters yönlerin ikisi doğrultusunda da tıraş edin ve tıraş makinesini kullandığınız bölgedeki cildi gergin tutun. İlk önce sakal çıkış yönünün tersine olacak şekilde çift folyo başlıkları nazikçe ileri geri hareket ettirin. Elek başlıkları yüzünüze kuvvetli bastırmayın. Tıraş makinesi ile ağır ovma hareketleri folyoya zarar verir ve yakın tıraş elde edememenize neden olur.

Tıraş makinesi kapalıyken narin çift folyo başlıklarını korumak amacıyla Folyo Korumasını her zaman geri takın. Sürekli tıraş memnuniyeti sağlamak için, folyo ve kesici bıçakları periyodik olarak değiştirmelisiniz.

GÜR BÜYÜYEN SAKALI TIRAŞ ETME
Sakalın daha az yoğun olduğu bir bölgeden tıraşa başlayın. Yüzün küçük bir bölgesinde tıraş makinesini yuvarlak hareketlerle hareket ettirin (bu hareket farklı yönlerde büyüyen sakalları bir araya toplar). Bu küçük alanın temiz şekilde tıraş olduğunu gördüğünüzde yuvarlak hareketlerle kademeli olarak yeni alanlara doğru kayın. Tüm yüzü tıraş edene dek her seferinde bir küçük bölgede bu harekete devam edin.

BAŞLIKLI TARAKLARIN KULLANILMASI
Kılavuz tarakları takmak için, tarağı dişleri yukarı bakacak şekilde tutun. Kılavuz tarak ekini sağlam bir şekilde kesici bıçağın alt tarafına tutturun. (Bkz. E)

KISA YUVARLAK KILAVUZ TARAKLARI (Bkz. F)

SAÇ VE UZUN SAKAL KILAVUZ TARAKLARI (Bkz. G)

BAŞLIKLI TARAKLAR İLE KESME
Kirli sakal başlığının 1 çubuğu, orta uzunlukta kesici başlığın iki çubuğu ve uzun kesici başlığın üç çubuğu vardır. Bu başlıklar sakalların harmanlanması, inceltilmesi ve vurgulanması için ideal oldukları gibi yakın bir kesme sağlayarak yüzün çevresinde bir kirli sakal görünümü oluşmasına da sağlarlar. Başlıkları tüyün uzadığı yönde kullanın. Daha yakın bir tıraş için başlıkları tüyün uzadığı yönün tersinde kullanın.

SAÇ KESME BAŞLIĞI KULLANARAK ENSELER VE FAVORİLER
Yukarıda anlatıldığı şekilde tıraş başlığını sökün. Yukarıda anlatıldığı şekilde saç kesme başlığını takın. Temizce kırpmak ve şekillendirmek için saç kesme makinesini istediğiniz bölgelerde yavaşça aşağı doğru hareket ettirin. (Bkz. H)

En iyi görünüm için, tıraş sonrasında tıraş başlığını takın. Tıraş başlığı, tüm vücudu tıraş etmek için ideal araçtır. Daha önce bahsedilen tekniği kullanarak istediğiniz yeri tıraş edebilirsiniz. Cildinizi yererek tüylerin çıkış yönüne doğru tıraş edin. Her kullanımdan sonra, yanda bulunan düğmelerin her ikisine basarak ve ürünle birlikte verilen temizlik fırçasını dikkatli bir şekilde kullanarak tıraş makinesi metalini (folyo) kaldırın.

SAKALINIZIN KESİLMESİ VE DÜZELTİLMESİ
Aşağıdakiler tavsiye edilen kesme adımları ve kesme pozisyonlarıdır. Kendiniz için bunların dışında farklı prosedürlerin daha kullanışlı olduğunu fark edebilirsiniz.
1. Sakalınızı uzadığı yönde tarayarak istenmeyen sakalların diğerlerinden uzun olmasını sağlayın.
2. Saç kesme makinesine kılavuz takın ve sakalınızı inceltin. Uzun boyda kırpan bir kılavuzla başlayın. Yumuşak, üst üste hareketler sakalınızın yönünü izleyerek çenenize doğru kesin. Sakalınızın doğal olarak yattığı yönün tersine doğru keserseniz, saç kesme makinesi sakalınızı daha kısa kesecektir. (Bkz. I)
İstediğiniz sakal uzunluğunu elde edinceye dek kesim kılavuzlarını kademeli olarak daha kısaları ile değiştirin. Yüzünüzün ön tarafı ve çenenizin ucuna doğru daha uzun kılavuz kullanarak kulak yakınları ve çene altında daha kısa kesebilirsiniz.
3. Sakalınızın çevresini kesmek için kesme kafasını çıkarın. Çenenizin altından başlayın ve çene kemiğine ve kulaklara doğru ilerleyin, çene kemiğinizin altından sakalınızın dış çevresini kesin. Hat üzerinden kulaklara ve saç hatlarına doğru ilerleyin. (Bkz. J)
4. Cihazı aşağı doğru hareket ettirerek sakal hattınızı vurgulayın. Oluşturmuş olduğunuz hattan başlayın ve çeneden kulakların arkasına doğru ilerleyin, sakal hattınızın tam altındaki bölgeyi kesin.
5. Aynı tekniği kullanarak sakalınızın üst kısmını vurgulayın.
6. Daha temiz bitişli bir görünüm için, ek bıçağı, öndeki detay bıçağına takın. Kulak yakınındaki favoriler, top sakal gibi gereken yerlerde, ince ve detaylı tıraş için bu bıçağı kullanın.

VÜCUT TIRAŞ ETME
Önerilen adımlar ve başlık seçimleri aşağıda verilmiştir. Sizin için daha işe yarar farklı prosedürler bulabilirsiniz.
1. Çok uzamış kıllarla başlarsanız, saçlarınızı daha kısa kesmek için ilk önce yuvarlak #1 ve #1/2 kılavuz tarakla birlikte bıçaklı kesme başlığını kullanın.
2. Kılavuz tarağı çıkarın ve daha kısa kesmek istediğiniz alanlara geçin. Gevşek ciltte kesilmeleri önlemek için hassas bölgelerde bakım kullanın.
3. Pürüzsüz bir bitiş istiyorsanız, bıçağı çıkarın ve tüm vücut tıraş edicisini takın. Yumuşak hareketlerle istenen bölgelere ilerleyin.

KOL VE BACAK TÜYLERİNİN KESİLMESİ
İstenilen tüy uzunluğu elde edilene kadar cihazı kol ya da bacağınızın üzerinde kaydırın. Tüyü ilk defa kestiğinizde başlıklı tarak ile uzun bir ayar kullanarak başlayın ardından dilediğiniz kısalık elde edilene kadar arttırarak daha kısa ayarları kullanın.

GÖĞÜS VE GÖBEKTEKİ TÜYLERİN KESİLMESİ
İstenilen tüy uzunluğu elde edilene kadar cihazı gövde bölgenizde yukarıya doğru kaydırın. Sıkı, çiziksiz bir kesme işlemi için 1 numaralı başlıklı tarağı kullanın.

SAÇIN KESİLMESİ
Saçınızı ilk defa kestiğinizde sadece ufak bir miktar saç keserek her bir başlıklı tarağın ne kadar uzunlukta kestiğini öğrenin. Her zaman en büyük başlıklı tarakla başlayın, ardından daha kısa bir uzunluk isteniyorsa kısa tarakları (ya da eğer ayarlanabilir başlıklı taraklar kullanılıyorsa ayarları) kullanın.

Unutmayın profesyonel saç kesimleri arasında saç kafanızın her bölgesinde aynı miktarda uzar ve boynun arkasında ve favorilerde yapılacak ufak bir düzeltme saç tıraşı sonrası sahip olduğunuz görünümü elde etmenizi sağlar.

Eş seviyede kesmek için makasın doğal kesişine izin verin. Daha hızlı kesmesi için zorlamayın.

1. Öncelikle saçı tarayarak doğal yönünde olmasını sağlayın.

2. Makasınızın üzerine en büyük başlıklı tarağı yerleştirin ve aşağıdan yukarıya doğru favorileri kesmeye başlayın. Makası, tarağın dişleri yukarı bakacak ve her zaman kafanıza düz olacak şekilde saçınıza baskı yapmadan tutun. Yavaşça makası yukarı ve dışarı doğru kaldırın ve bir defada sadece ufak bir miktar saçı kesin.

Aynısını favori ve kafanın arka tarafında tekrarlayın.

Eğer daha kısa bir saçı tercih ediyorsanız daha kısa bir başlıklı tarak (ya da eğer ayarlanabilir başlıklı taraklar kullanılıyorsa ayar) kullanın ya da mevcut ek ile daha fazla baskı uygulayın ve kafadan daha az kaldırın.

Tüm bu prosedür pratik gerektirir ve ilk uygulamalarda mümkün olduğunca az saç kesmek daha iyidir.

Kafanın üst kısmı için 1" büyüklüğündeki başlıklı tarağı kullanırsanız oldukça kısa bir saç kesimi elde edersiniz (Eğer bakım setiniz 1-1/4" ya da 1-1/2" başlıklı tarakları içeriyorsa, bunları kullanarak biraz daha uzun saç kesimi elde edebilirsiniz). Dişler kafaya düz tutularak yavaşça önden arkaya doğru kesmeye başlayın. İlk kesme işlemlerinde saçı uzun tutmak her zaman iyi bir tercih olacaktır.

Bu işaret AB dahilinde bu ürünün ev atıkları ile birlikte atılmaması gerektiğini gösterir. Kontrolsüz atık uzaklaştırma nedeniyle çevreye ya da insan sağlığına verilebilecek olası zararın önlenmesi için malzeme kaynaklarının sürdürülebilir yeniden kullanımını desteklemek üzere sorumlu bir şekilde geri dönüşüme verin. Kullanılmış cihazınızı geri göndermek için lütfen geri gönderme ve toplama sistemlerini kullanın ya da ürünü satın almış olduğunuz mağaza ile iletişim kurun. Çevresel açıdan güvenli bir şekilde geri dönüştürmek üzere bu ürünü sizden alacaklardır.

CS ČEŠTINA

DŮLEŽITÉ BEZPEČNOSTNÍ POKYNY
Při používání elektrických spotřebičů je nutné vždy dodržovat základní bezpečnostní opatření včetně níže uvedených bodů.
PŘED POUŽÍVÁNÍM (tohoto spotřebiče) SI PŘEČTĚTE VŠECHNY POKYNY.

POZOR V zájmu snížení rizika zásahu elektrickým proudem:
• S výjimkou dobíjení vypojte spotřebič bezprostředně po použití ze síťové zásuvky.
• Před čištěním spotřebič vždy odpojte.

UPOZORNĚNÍ – V zájmu snížení rizika popálení, požáru, zásahu elektrickým proudem a úrazů:
• Spotřebič nerozbíjejte, nerozebírejte, nezahřívejte nad 100 °C, ani nevhazujte do ohně. Hrozí požár, výbuch nebo popálení.
• Tento spotřebič mohou používat děti od 8 let a osoby se sníženými tělesnými, smyslovými nebo duševními schopnostmi nebo s nedostatkem zkušeností a znalostí, a to buď pod dohledem osoby zodpovědné za jejich bezpečí nebo podle jejích pokynů ohledně bezpečného používání spotřebiče, pokud se seznámí s možnými riziky. Se spotřebičem si nesmí hrát děti. Čištění ani uživatelskou údržbu nesmění provádět děti bez dozoru.
• Spotřebič je určen k použití s napájecím zdrojem dodaným společně s ním. Je-li napájecí kabel poškozen, je nutné jej v zájmu předcházení riziku nechat vyměnit výrobcem, jeho servisním zastoupením nebo obdobně kvalifikovanou osobou.
• Spotřebič používejte pouze k určenému účelu uvedenému v tomto manuálu. Nepoužívejte doplňky či příslušenství nespecifikované výrobcem.
• Nic nevkládejte ani nenechte spadnout do žádných otvorů.
• Nepoužívejte spotřebič s poškozenou nebo zničenou čepelí či nástavcem, hrozí poranění ve tváři.
• Během používání spotřebič neumisťujte ani neponechávejte na místě, kde by mohlo dojít k jeho poškození zvířaty či povětrnostními podmínkami.

TYTO POKYNY USCHOVEJTE
Pouze pro domácí použití

POUŽITÍ ZA MOKRA/ZA SUCHA
POZNÁMKA: Neponořujte zastřihovač, aby se zabránilo vniknutí vody do elektroniky přístroje. Pokud zastřihovač ponoříte, pozbývá záruka platnosti.

Zastřihovač Wahl je navržen tak, aby byl odolný proti odstřikující vodě i krátkodobému ponoření do vody. Díky tomu je můžete bez obav používat ve sprše nebo u umyvadla. Můžete jej rovněž čistit pod tekoucí vodou.

POZNÁMKA: Zastřihovač je určen pro použití za mokra i za sucha. Z důvodů bezpečnosti nebude zastřihovač fungovat, pokud bude napájecí šňůra připojena do zásuvky.

Tento symbol na zastřihovači znamená, že je vhodný pro použití ve vaně a ve sprchovém koutu.

NABÍJENÍ
Baterii zastřihovače nelze přebít, takže jej můžete nabíjet, jak často chcete. Pravidelné nabíjení zastřihovače, na rozdíl od stálého připojení k nabíječce, ale prodlouží životnost baterie. Doba chodu se může lišit v závislosti na hrubosti vousů a použité hlavice.

Zastřihovač nabijte, kdykoli se vám bude zdát, že je vybitý nebo běží pomaleji. Při nabíjení bude LED nabíjení blikat. Po dokončení nabíjení zůstane kontrolka LED svítit.

1. Tento zastřihovače je navržen pro pohodlné domácí použití. Před prvním použitím je třeba jej nechat 1 hodinu nabíjet.
2. Vyjměte zastřihovač, dobíjecí adaptér a příslušenství z obalů.
3. Připojte k zastřihovači adaptér. BĚHEM NABÍJENÍ MUSÍ BÝT PŘEPÍNAČ NA ZASTŘIHOVAČI POSUNUT DO POLOHY „OFF – 0".
4. Nabíjecí adaptér připojte k jakékoli vhodné elektrické zásuvce se správným napětím. Po dokončení nabíjení zůstane kontrolka LED svítit.
5. Je-li úroveň nabití zastřihovače nízká, je třeba jej připojit k adaptéru a zapojit do zásuvky, aby byl při dalším použití k dispozici maximální výkon. Adaptér je navržen tak, aby baterii zcela dobil - bez přebíjení. Zastřihovač během nabíjení nepoužívejte.
6. Nabití baterie trvá asi 60 minut. Lithium-ionový zastřihovač má také možnost rychlého nabití.
7. Do zásuvky nabíječky připojujte pouze nabíjecí adaptér dodaný výrobcem.

ODSTRAŇOVÁNÍ PROBLÉMŮ
• Pokud zastřihovač přestal neočekávaně fungovat, zkuste zařízení resetovat zapojením zastřihovače do nabíječky.
• Pokud máte dojem, že se zastřihovač nenabíjí, proveďte rychlou kontrolu, než jej odešlete k opravě:
1. Zkontrolujte, zda zásuvka funguje, zapojením jiného zařízení.
2. Zkontrolujte, zda není použitá zásuvka spojena s vypínačem světel, kterým se spolu se světly vypíná i přívod elektrického proudu do zásuvky.
3. Zkontrolujte, zda je zastřihovač správně připojen k nabíjecímu adaptéru, zda jsou všechny kabely dobře zapojeny a zda je přepínač na zastřihovači v poloze „OFF – 0".
4. Pokud je elektrická zásuvka spojena s hlavním vypínačem elektřiny, doporučujeme zastřihovač odpojit od nabíječky, vždy když je hlavní vypínač vypnutý. Pokud ponecháte jednotku zapojenou v nefunkční zásuvce nebo v odpojené nabíječce, baterie se bude vybíjet.
5. Pokud zastřihovač nefunguje a je plně nabitý, zapněte zařízení pomocí přepínače „ON - I" a ručně stiskněte nebo posuňte čepele. (Je možné, že mezi čepelemi zaschnul olej, které je dočasně slepil.)

VÝMĚNA LI-ION BATERIE
Při výměně baterie je třeba, abyste zaslali celý, neporušený zastřihovač do nejbližšího servisního centra Wahl (adresu naleznete v této brožuře) nebo ho předejte kvalifikovanému odborníkovi. Baterie musí být vyměněna za originální náhradní díl, z bezpečnostních důvodů nesmí být použita náhrada.

Baterii se nepokoušejte vyjmout. Li-ion baterie mohou v případě demontáže, poškození nebo vystavení působení vody nebo vysokým teplotám explodovat, způsobit požár a/nebo škody.

LIKVIDACE LI-ION BATERIE
Tento produkt ani vybité baterie nevyhazujte do domácího odpadu.

Produkt je třeba vrátit do nejbližšího zákaznického centra Wahl (adresu naleznete v této brožuře), kde zajistíme převzetí do servisu nebo je odnese do místního sběrného zařízení, kde se o něj správně postarají a odešlou k odpovídající recyklaci.

SPECIÁLNÍ FUNKCE
Zastřihovač byl navržen s různými pokročilými funkcemi, které vám pomohou dosáhnout dokonalých výsledků při každém zastřihování. Zastřihovač lze použít k úhlednému zastřihování bradky, vousů, knírů, vousů na krku, oblasti v okolí uší a obočí nebo všude tam, kde potřebujete provést zastřihnutí. Také je to skvělý zastřihovač pro celou rodinu, lze ho použít k menšímu zastřihnutí vlasů a jejich úpravám mezi návštěvami kadeřníka nebo k vytvarování vlasů na krku.

Měkká rukojeť umožňuje držet zastřihovač v pohodlné poloze pro přesné zastřihování.

SNÍMATELNÉ HLAVY
Systém odnímatelných čepelí vám umožňuje rychle vyměnit čepel standardní šířky pro kompletní stříhání za úzkou čepel určenou k zastřihování kolem knírku, bradky či jiných oblastí, kde chcete zdůraznit linii a odstranit přebývající vousy. Nástavec odstraníte jednoduše zatažením za horní okraj čepele směrem od těla jednotky. Nasaďte jej tak, aby zarovnáním zadní strany hlavy nástavce s otvorem na vnitřní straně zastřihovače a zatlačením na horní část čepele.(Viz A)
Pokud dojde k poškození nebo ztupení čepelí nebo v případě, že máte zájem o další nástavce k zastřihovači, lze tyto zakoupit u společnosti Wahl.

ČIŠTĚNÍ A ÚDRŽBA
PÉČE O HLAVU HOLICÍHO STROJKU
Abyste dosáhli maximální výkonnosti, doporučujeme čistit holicí strojek po několika holeních. Jakýkoli servis, jiný než výměna hlavy a lišt, musí být proveden autorizovaným servisním centrem Wahl Shaver nebo společností Wahl Clipper.

Při čištění holicí strojku vypněte a stiskněte tlačítka po stranách holicího strojku a tak uvolněte hlavu a vysuňte ji směrem nahoru.

Hlavou lehce poklepejte o tvrdý povrch a odstraňte většinu částic oholených vousů. Dejte pozor, abyste nepoškodili planžetu. (Viz B)

SEJMUTÍ LIŠTY
Holicí strojek vypněte. Sejměte hlavu s planžetou, holicí strojek přidržte v jedné ruce a jemně zatáhněte za lištu. Ujistěte se, že máte palce na každém konci lišty. K odstranění vousů zachycených mezi břity použijte čisticí kartáč. POZNÁMKA: Pokud lištu nepodržíte tak, jak je znázorněno, kartáčování břitů by mohlo mít za následek poškození celku.

Po sejmutí hlavy s planžetou a lišt z holicího strojku je možné je vyčistit opláchnutím pod tekoucí vodou. Nechte je volně vyschnout.

Po čištění vrať'te lišty zpět, jemně je zatlačte na místo. Hlavu holicího strojku opatrně vrať'te na místo, zacvakněte ji. (Viz C)

Čas od času, podle hustoty vousů, budete muset provést výměnu lišt a planžet. Pokud si všimnete, že vám holení trvá déle, nebo pokud se na tváři objeví podráždění, nebo pokud je fólie na dotyk horká, pravděpodobně nastal čas k výměně lišt a fólií. Lišty a fólie vyměňte pouze za díly WAHL (č. 92025).

PÉČE O OSTŘÍ
Tato ostří mají tvrzené a přesně vybroušené řezací zuby. S ostřím je třeba zacházet opatrně. Je třeba předcházet nárazům nebo zastřihování znečištěného nebo abrazivního materiálu. Vyčištění proveďte pomocí přibaleného kartáčku.

Ostří lze také vypláchnout. Sadu čepelí ošetřete olejem po každém mytí.

MAZÁNÍ ČEPELÍ
Hlavici správně mažte pomocí 5 Bodové Metody Mazání (Viz D). Dejte 3 kapky oleje podél horní části zubů čepele v levém a pravém rohu a středu čepele. Otočte zařízení na bok a dejte kapku oleje na patku horní čepele. To stejné proveďte na druhé straně. Nechte zařízení běžet po dobu 30 sekund, aby se mohl olej dostat do hlavice.
Přebytečný olej setřete. Stříhací strojí vytírejte pouze měkkým hadříkem, který může být lehce navlhčen. Nepoužívejte rozpouštědla ani brusiva!
Nejlepších výsledků dosáhnete, když na čepele kápnete 5 kapky oleje Wahl Clipper, když je třeba nebo přibližně jednou za měsíc. Sadu čepelí ošetřete olejem po každém mytí. Součástky motoru jsou trvale lubrikovány – o mazání se nepokoušejte.
UPOZORNĚNÍ – NEPOUŽÍVEJTE PŘÍLIŠ MNOHO OLEJE!

Nadměrné mazání nebo aplikace tekutin mohou způsobit poškození, pokud prosáknou do motoru.

ČIŠTĚNÍ/UKLÁDÁNÍ
Než zastřihovač uložíte, pomocí čisticího kartáčku odstraňte z jednotky a čepelí vlasy a chlupy. U jednotek s měkkou rukojetí použijte k otření těla zastřihovače vlhký hadřík a dbejte na to, aby se vlhkost nedostala na čepele. Když zastřihovač nepoužíváte, nástavec zastřihovače / ochranu čepele ponechte na místě, aby byly čepele chráněny.

Toto zařízení skladujte tak, aby nedošlo k jeho rozbití, vystavení teplotám nad 100 °C nebo shoření.

CESTOVNÍ ZÁMEK
Zastřihovač Wahl 9899 je vybaven elektronickým cestovním zámkem, aby se zabránilo náhodnému zapnutí přístroje během přepravy.
Cestovní zámek aktivujete podržením tlačítka napájení po dobu 3 sekund.
Podržením tlačítka napájení po dobu 3 sekund cestovní zámek rovněž deaktivujete.
POZNÁMKA: Je-li cestovní zámek aktivní, zastřihovač se nedobíjí.

PROFESIONÁLNÍ TIPY
1. Chlupy lze nejlépe zastřihnout zastřihovačem/holicím strojkem když jsou čisté a suché. Abyste dosáhli nejlepších výsledků, nepoužívejte na mokré nebo vlhké vousy.
2. Aby si vaše vousy zvykly na nový holicí strojek, může to trvat až 30 dnů pravidelného používání. Během této doby se může objevit mírné podráždění. Vydržte to. Vaše vousy a pokožka se přizpůsobí a vy dosáhnete skvělého oholení.
3. Hlavu a lišty vyměňujte dle potřeb, podle toho, jak často se holíte.
4. Holicí strojek, planžetu a fólii čistěte po každých třech nebo čtyřech oholeních.

POSTUPY PRO RYCHLÉ HOLENÍ
Abyste dosáhli maximální rychlosti a účinnosti, přidržte holicí strojek tak, aby byly obě části v kontaktu s pokožkou. Při holení horního rtu nebo krku podržte holicí strojek tak, aby byla jeho horní část v kontaktu s pokožkou.

Holte obě části a přitom natahujte pokožku ve směru pohybu holicím strojkem. Dvojitou planžetou pohybujte lehce dozadu a dopředu, zejména proti směru růstu vousů. Hlavu netiskněte na obličej silně. Silné tisknutí hlavy by mohlo poškodit planžetu, ale výsledkem nebude lepší oholení.

Chraňte jemnou dvojitou hlavu pomocí krytu, který nasadíte vždy po vypnutí holicího strojku. Abyste zajistili dlouhodobou spokojenost s výsledky holení, pravidelně vyměňujte planžety a lišty.

HOLENÍ HUSTÝCH VOUSŮ
Začněte s holením v méně hustší části vousů. Holicím strojkem přejděte kruhovými pohyby na menší části obličeje (tak se zbavíte vousů, které rostou všemi směry). Když uvidíte, že je tato malá část vyholena čistě, přejděte na nové místo - i nadále se holte kruhovými pohyby. Pokračujte ve stejném pohybu, pokaždé oholte malou část, dokud neoholíte celý obličej.

POUŽITÍ ZASTŘIHOVACÍCH NÁSTAVCŮ
Chcete-li nástavce nasadit, podržte je tak, aby zuby směřovaly nahoru. Nástavec pevně zacvakněte na spodní část ostří zastřihovače. (Viz E)

KRÁTKÉ OBLÉ KARTÁČE (Viz F)

KARTÁČE NA VLASY A DELŠÍ VOUSY (Viz G)

ZASTŘIHOVÁNÍ POMOCÍ NÁSTAVCŮ
Tato příslušenství jsou ideální pro zužování a tvarování vousů, stejně jako pro dosažení vzhledu s krátkými vousy. Při použití nástavců postupujte ve směru růstu vlasů/vousů. Pro dosažení kratšího zastřižení postupujte proti směru růstu vlasů.

ZASTŘIHOVÁNÍ KRKU A KOTLET
Hlavu holicího strojku sejměte tak, jak je popsáno výše. Nasaďte ostří zastřihovače, tak, jak je popsáno výše. Pomalu pohybujte zastřihovačem v oblastech, které chcete zastřihnout a vytvarovat.(Viz H)

Pro zastřížení co nejvíce nakrátko použijte holicí hlavu. Holicí strojek je dokonalý nástroj pro péči o celé tělo. S použitím výše uvedeného postupu jej můžete použít k úpravě jakékoli části svého těla. Při holení postupujte proti směru růstu chloupků a natahujte kůži. Po každém použití opatrně sejměte holicí břit stiskem obou postranních tlačítek a s použitím čisticího kartáčku, který je součástí balení, jej očistěte.

ZASTŘIHOVÁNÍ & UPRAVOVÁNÍ VOUSU
Následující řádky obsahují tipy ohledně zastřihování a pozic zastřihovače. Je možné, že vám budou vyhovovat lépe jiné postupy.
1. Pročešte vous ve směru růstu, abyste odhalili vousy, které jsou delší než ostatní.
2. Nasaďte nástavec na zastřihování vousů. Začněte s nástavcem na zastřihování větší délky. Zastřihování provádějte směrem k bradě, postupujte po směru vousů. Pokud budete zastřihovat proti směru přirozeného růstu vousů, zastřihovač zastřihne mnohem kratší vousy. (Viz I)
Zastřihovací část vyměňujte postupně na kratší délku tak, abyste dosáhli požadované délky vousu. Můžete si provést zastřihnutí v okolí uší a pod bradou, v takovém případě se zaměřte na obličej a bradu.
3. Chcete-li zastřihnout linii vousu, sejměte zastřihovací nástavec. Začněte pod bradou a pracujte směrem k čelisti a uším. Oholte vnější hranici vousu pod čelistí. Pokračujte v holení směrem k uším a linii vlasů (Viz J)
4. Zdůrazněte linii vousu tak, že zastřihovačem budete pohybovat směrem dolů. Začněte na hranici, kterou jste vytvořili, a pracujte od brady směrem k uším. Zastřihněte oblast přímo pod linií vousu.
5. Vytvořte horní část vousu pomocí stejné techniky.
6. Pro lepší konečný vzhled použijte břit pro jemné zastřížení všude tam, kde je to potřeba, např. na kotlety, v blízkosti uší, na bradky, apod.

PĚSTĚNÍ TĚLA
Níže jsou uvedeny doporučené kroky a možnosti výběru hlav. Můžete zjistit, že vám vyhovují jiné postupy.
1. Pokud začínáte s plně narostlými chloupky, nejprve použijte hlavu zastřihovače s ostřím a s okrouhlými kartáči č. 1 nebo 1/2 a zastřihněte je na krátkou délku.
2. Sejměte kartáč a vrať'te se na místa, kde potřebujete provést kratší sestřih. Aby nedošlo k pořezání pokožky na citlivých místech, buďte opatrní.
3. Je-li vyžadována jemnější úprava, sejměte ostří a nasaďte holicí strojek na celé tělo. Jemně oholte požadovaná místa.

ZASTŘIHOVÁNÍ OCHLUPENÍ NA RUKOU A NOHOU
Jednoduše přejíždějte zastřihovačem přes ruku nebo nohu, dokud nedosáhnete požadované délky. Při prvním zastřihování začněte s největším nastavením na hřebenovém nástavci a postupně volte nastavení kratší, pokud preferujete kratší délku.

ZASTŘIHOVÁNÍ OCHLUPENÍ NA HRUDNÍKU A BŘIŠE
Přejíždějte zastřihovačem přes hrudník a břicho, směrem zdola nahoru, dokud nedosáhnete požadované délky ochlupení. Chcete-li ochlupení zastřihnout nakrátko, aniž by vás kousalo, použijte nastavení hřebene č. 1.

ZASTŘIHOVÁNÍ VLASŮ
Při prvním zastřihování vlasů zastřihněte pouze malou část, abyste se seznámili s tím, jak dlouhé vlasy zanechá každý hřebenový nástavec. Vždy začněte tím, že na zastřihovač nasadíte největší nástavec. Je-li požadována kratší délka, potom použijte kratší nástavce.

Nezapomeňte, že v období mezi každým profesionálním stříháním rostou vlasy rovnoměrně po celé hlavě a jediné, co je potřeba k zachování dobrého, upraveného vzhledu, je lehké zastřihnutí ve spodní části krku a po stranách.

Při uniformním zastřížení nechte zastřihovač prostříhat svou cestu přes vlasy. Nenuťte ho stříhat vyšší rychlostí.

1. Začněte vyčesáváním vlasů v přirozeném směru růstu.

2. Na zastřihovač nasaďte největší zastřihovací nástavec a začněte zastřihováním po stranách, zdola nahoru. Zastřihovač lehce přiložte k vlasům, a to tak, aby zuby kartáče směřovaly nahoru, ale aby byly přitom k hlavě přiloženy rovně. Zastřihovač pomalu nadzvedněte a projížděje jím vlasy. Najednou zastřihněte pouze malou část.

Postup opakujte po stranách a v zadní části krku.

Pokud chcete mít vlasy kratší, buď vyměňte zastřihovací nástavec, nebo na aktuálně nasazený nástavec více zatlačte.

Tento celý proces vyžaduje zkušenost a při prvním stříhání je vždy lepší ponechat více vlasů.

Toto označení vyjadřuje zákaz likvidace společně s jinými odpady z domácnosti v celé EU. V zájmu předcházení riziku poškození životního prostředí či lidského zdraví v důsledku nekontrolované likvidace odpadu zařízení zodpovědně odevzdejte k recyklaci a pomozte tak zvýšit udržitelnost opakovaným využíváním materiálových zdrojů. Chcete-li použité zařízení vrátit, využijte systém zpětného odběru či sběrný systém, případně kontaktujte prodejce, u kterého jste výrobek zakoupili. Prodejce může zajistit bezpečnou ekologickou recyklaci.

SL SLOVENŠČINA

POMEMBNA VARNOSTNA NAVODILA
Pri uporabi električnega aparata potrebno je upoštevati osnovne varnostne ukrepe, vključno z naslednjimi:
PRED UPORABO (ta aparat) PREBERITE CELOTNA NAVODILA

NEVARNOST- Da bi zmanjšali tveganje električnega udara:
• Aparat vedno izvlecite iz električne vtičnice takoj po uporabi, razen kadar ga polnite.
• Pred čiščenjem aparat izvlecite iz napajanja.

OPOZORILO- Da bi zmanjšali tveganje za opekline, požar, električni udar ali osebne poškodbe:
• Aparata ne zdrobite, razstavljajte, segrevajte nad 100 ˚C ali sežigajte, saj lahko pride do tveganja za požar, eksplozijo ali do opeklin.
• Aparat lahko uporabljajo otroci, starejši od 8 let, in osebe z zmanjšanimi fizičnimi, senzoričnimi ali mentalnimi sposobnostmi ali s pomanjkanjem izkušenj in znanja, če so pod nadzorom ali so dobili navodila od osebe odgovorne za njihovo varnost glede varne uporabe aparata in razumejo povezane nevarnosti. Otroci se z aparatom ne smejo igrati. Otroci aparat ne smejo čistiti ali vzdrževati brez nadzora.
• Aparat uporabljajte samo z napajalno enoto, ki je bila priložena napravi. Če je napajalni kabel poškodovan, ga mora zaradi morebitne nevarnosti zamenjati proizvajalec, serviser ali podobno usposobljene osebe.
• Uporabljajte samo za namene uporabe, kot je opisano v tem priročniku. Ne uporabljajte nastavkov, ki jih ne priporoča proizvajalec.
• Nikoli ne spuščajte ali vtikajte predmetov v katero koli odprtino.
• Aparata ne uporabljajte, če ima poškodovano ali počeno rezilo ali nastavek, saj lahko pride do poškodbe obraza.
• Med uporabo aparata ne postavljajte ali puščajte na mestih, kjer ga lahko poškodujejo živali ali je izpostavljen vremenu.

TA NAVODILA SHRANITE
Aparat je namenjen le domači uporabi

MOKRA/SUHA UPORABA
OPOMBA: Strižnika ne potapljajte v vode, saj bi lahko v nasprotnem voda vdrla v elektroniko. Če strižnik potopite v vodo, to izniči garancijo.

Strižnik Wahl je vodoodporen in primeren za uporabo med tuširanjem. To zagotavlja brezskrbno uporabo strižnika Wahl med tuširanjem ali pri umivalniku ter omogoča njegovo enostavno čiščenje pod tekočo vodo.

OPOMBA: Strižnik je primeren za mokro/suho uporabo. Strižnik ne bo deloval, ko je zaradi varnosti pritrjen kabel.

Simbol, ki se nahaja na strižniku, pomeni, da je brivnik primeren za uporabo med kopanjem in tuširanjem.

PONOVNO POLNJENJE
Strižnika ni mogoče preveč napolniti, zato ga lahko polnite tako pogosto, kot želite. Vedite pa, da občasno polnjenje strižnika (namesto neprekinjenega) podaljša življenjsko dobo baterije. Čas delovanja se lahko razlikuje glede na grobost brade in uporabljeno pritrdilno glavo.

Strižnik napolnite, ko opazite, da izgublja moč ali deluje počasneje. Med polnjenjem lučka LED utripa. Ko se polnjenje zaključi, lučka LED ostane prižgana.

1. Ta strižnik je zasnovan za priročno uporabo doma. Pred prvo uporabo naj se polni vsaj 1 uro.
2. Vzemite strižnik, adapter za polnjenje in dodatke iz embalaže.
3. Na strižnik priključite adapter. STRIŽNIK MORA BITI MED POLNJENJEM V POLOŽAJU »OFF - 0« (IZKLOP).
4. Adapter za polnjenje vključite v primerno vtičnico z ustrezno napetostjo. Ko se polnjenje zaključi, lučka LED ostane prižgana.
5. Ko je preostala zmogljivost akumulatorja strižnika nizka, ga priključite na adapter za polnjenje in slednjega v vtičnico, da bi zagotovili kar najboljšo zmogljivost pri naslednji uporabi. Adapter za polnjenje je zasnovan za popolno polnjenje akumulatorja brez čezmernega polnjenja. Strižnika med polnjenjem ne uporabljajte.
6.Za polnjenje potrebuje akumulator približno 60 minut. Strižnik z litij-ionskim akumulatorjem ima tudi možnost hitrega polnjenja.
7. V vtičnico adapterja za polnjenje priključite izključno tovarniško priloženi vtikač za polnjenje.

ODPRAVLJANJE TEŽAV
• Če je strižnik nepričakovano nehal delovati, poskusite ponastaviti napravo, tako da vključite strižnik v polnilnik.
• Če se strižnik ne polni, pred pošiljanjem aparata v popravilo preverite naslednje:
1. Preverite, ali vtičnica deluje, in sicer tako, da vanjo priključite drugo napravo.
2. Preverite, ali je morda vtičnica povezana s stikalom za luč, ki prekine napajanje vtičnice, ko so luči ugasnjene.
3. Strižnik mora biti pravilno povezan z adapterjem za polnjenje, vse povezave morajo biti pritrjene in stikalo na strižniku mora biti v položaju »OFF - 0« (IZKLOP).
4. Če ima vaša napeljava glavno stikalo, priporočamo, da strižnik odklopite z adapterja za polnjenje, kadar je glavno stikalo izklopljeno. Akumulator se prazni, če ostane aparat priključen v nedejavno vtičnico ali nenapajani polnilnik.
5. Če se povsem napolnjen strižnik ne zažene, prestavite stikalo v položaj »ON - I« in ročno stisnite ali potisnite rezila. (Olje med rezili je morda zasušeno, zato so se morda začasno zlepila.)

ZAMENJAVA LITIJ-IONSKE BATERIJE
Za zamenjavo baterije pošljite cel nedotaknjen strižnik v najbližji center Wahl za pomoč strankam (naslov je v tej knjižici) ali ustrezno usposobljenim strokovnjakom. Baterijo je treba zamenjati z originalno rezervno baterijo proizvajalca, zaradi varnostnih razlogov ne uporabljajte nadomestnih baterij.

Ne poskušajte odstraniti baterije. Če se litij-ionske baterije razstavijo, poškodujejo ali so izpostavljene vodi ali visokim temperaturam, lahko eksplodirajo, se vžgejo in/ali povzročijo opekline.

ODLAGANJE LITIJSKE BATERIJE
Tega izdelka ali litijske baterije ne odlagajte skupaj z navadnimi gospodinjskimi odpadki.

Izdelek vrnite najbližjemu centru Wahl za pomoč strankam (naslov je v tej knjižici), kjer sprejemamo izdelke, ali pa ga nesite na lokalno zbirno mesto, kjer bodo izdelek varno obravnavali in ga poslali na ustrezno recikliranje.

POSEBNE LASTNOSTI
Vaš strižnik je bil zasnovan z več naprednimi funkcijami, ki vam pomagajo doseči popolne rezultate ob vsakem striženju. Vaš strižnik se lahko uporabi za urejeno striženje kozjih bradic, brad, brkov, vratnega izreza, zalizcev okrog ušes in obrvi ali kjer koli potrebujete nego. Prav tako je odličen vsestranski družinski strižnik za oblikovanje frizur in popravke med obiski brivca ali za ureditev oblike vratu.

Mehki oprijem omogoča udobno držanje strižnika in s tem natančno striženje.

SNEMLJIVE GLAVE
Sistem snemljivih rezil vam omogoča hitro menjavanje rezila standardne širine za popolno nego z ozkim rezilom za podrobno urejanje okrog brkov, kozje bradice ali drugih mest, kjer potrebujete natančno linijo in želite odstraniti razrasle dlake. Nastavek odstranite tako, da povlečete zgornji rob rezila z ohišja aparata. Namestite ga tako, da poravnate jeziček nastavka z odprtino na notranjem robu strižnika in nastavek potisnete na rezilo.(Glejte A)
Če se rezila poškodujejo ali otopijo, ali če potrebujete dodatne nastavke za svoj strižnik, jih lahko kupite pri podjetju Wahl.

ČIŠČENJE IN VZDRŽEVANJE
NEGA GLAVE BRIVNIKA
Za največjo učinkovitost priporočamo, da brivnik očistite po vsakih nekaj britjih. Vsako servisiranje z izjemo zamenjave folijske glave in rezalnih enot mora opraviti pooblaščeni servis brivnikov Wahl ali Wahl Clipper Corporation.

Za čiščenje izklopite brivnik in odstranite folijsko glavo, tako da pritisnete gumbe za sprostitev glave brivnika na obeh straneh brivnika in dvignete folijsko glavo navzgor.

Na rahlo potrkajte odprto stran folijske glave po trdi površini in odstranite večino prostih delcev dlak. Pazite, da ne udarite po foliji. (Glejte B)

ODSTRANJEVANJE REZALNE ENOTE
Izklopite brivnik. Odstranite folijsko glavo, pri tem pa držite brivnik v eni roki in nežno povlecite za rezalno enoto. Vaš palec in kazalec naj bosta vsak na svojem koncu rezalne enote. Uporabite priloženo čistilno krtačko in odstranite dlake med rezili. OPOMBA: Če ne držite rezalne enote kot je prikazano na sliki, lahko s krtačenjem rezil poškodujete enoto.

Ko folijsko glavo in rezalno enoto odstranite z brivnika, ju lahko sperete tudi pod tekočo vodo. Pustite, da se posušita na zraku.

Po čiščenju zamenjajte rezalno enoto, tako da jo nežno pritisnete navzdol. Previdno zamenjajte folijsko glavo, da se zaskoči na svoje mesto. (Glejte C)

Od časa do časa, odvisno od gostote brade, boste morali zamenjati rezila in folije. Če opazite, da se brijete dlje časa ali če na obrazu čutite draženje ali če se zdi folija topla na dotik, je najverjetneje čas, da zamenjate rezila in folije. Rezila in folije zamenjajte le z deli WAHL (št. 92025).

NEGA REZIL
Ta rezila strižnika imajo utrjene in natančne rezalne zobe. Z rezili je treba ravnati previdno in paziti, da se kaj ne zaleti v njih, prav tako se ne smejo uporabljati za rezanje umazanega ali abrazivnega materiala. Čistite s priloženo čistilno krtačko.

Rezila je mogoče očistiti tudi z izpiranjem. Naoljite komplet rezil po vsakem izpiranju.

MAZANJE REZIL
Pravilno naoljite rezilo z metodo mazanja 5 točk (Glejte D). Nakapljajte 3 kapljice olja po konicah rezila v levem kotu, desnem kotu in na sredini rezila. Obrnite strižnik na stran in kanite kapljico olja na peto zgornjega rezila. Postopek ponovite na drugi strani. Strižnik pustite delovati 30 sekund, da se olje razmaže po rezalni enoti.
Obrišite odvečno olje. Strižnik brišite samo z mehko krpo, ki jo lahko rahlo navlažite. Ne uporabljajte topil ali abrazivnih snovi!
Da bi bili rezultati kar najboljši, na rezila kapnite 5 kapljic olja za strižnike Wahl samo po potrebi ali približno enkrat mesečno. Naoljite komplet rezil po vsakem izpiranju. Ležaji motorja so trajno namazani – ne poskušajte jih naoljiti.
POZOR – NE OLJITE PREVEČ!
Čezmerno mazanje oziroma nanos tekočin bosta povzročila poškodbe, če olje oziroma tekočina steče v motor.

ČIŠČENJE/SHRANJEVANJE
Preden shranite svoj strižnik, s čistilno krtačo ometite dlake z aparata in rezil. Aparat shranite tako, da bodo rezila zaščitena pred poškodbami. Kadar strižnika ne uporabljate, mora biti vodilni/zaščitni nastavek strižnika nameščen, da bodo rezila zaščitena.

Aparat shranite tako, da ne bo izpostavljen lomljenju, segrevanju na več kot 100 °C ali sežigu.

POTOVALNI ZAKLEP
Strižnik Wahl 9899 je opremljen z elektronskim potovalnim zaklepom, ki preprečuje njegov nenamerni vklop med prenašanjem.
Za vklop potovalnega zaklepa držite gumb za vklop pritisnjen 3 sekund.
Za izklop potovalnega zaklepa držite gumb za vklop pritisnjen 3 sekund.
OPOMBA: Ko je potovalni zaklep vklopljen, se strižnik ne polni.

PROFESIONALNI NASVETI
1. Z električnim strižnikom/brivnikom je najbolje striči čiste in suhe lase. Za najboljše rezultate ga ne uporabljajte na mokrih ali vlažnih laseh.
2. Lahko traja do 30 dni redne uporabe, da navadite svoje lase na nov sistem britja. V tem času lahko pride do draženja. Bodite vztrajni. Vaši lasje in koža se bodo navadili in nato boste uživali v odličnem britju.
3. Zamenjajte folijsko glavo in rezalno enoto po potrebi, odvisno od pogostosti britja.
4. Očistite brivnik, rezalno enoto in folijo po vsakem tretjem ali četrtem britju.

BRIVSKI POSTOPKI ZA HITRO IN NATANČNO BRITJE
Za največjo hitrost in učinkovitost držite brivnik tako, da sta obe mrežici v stiku s kožo. Med britjem nad zgornjo ustnico ali po vratu držite brivnik tako, da je zgornja mrežica v stiku s kožo.

Brijte v smeri in v obratni smeri rasti brade ter napnite kožo na poti brivnika. Nežno vodite dvojne folijske glave naprej in nazaj, najprej v nasprotni smeri rasti brade. Ne pritiskajte mrežnih glav na obraz. Grobo drgnjenje z brivnikom lahko poškoduje folijo in ne da želenih rezultatov natančnega britja.

Vedno zamenjajte folijsko varovalo, da zaščitite občutljive dvojne folijske glave, ko je brivnik izklopljen. Redno menjajte folije in rezalno enoto in s tem zagotovite stalno zadovoljstvo britja.

BRITJE MOČNE BRADE
Začnite z britjem na manj gostem delu brade. Pomikajte brivnik s krožnimi gibi na majhnem delu obraza (s tem poberete dlake, ki rastejo v vse smeri). Ko ta del popolnoma obrijete, se s krožnimi gibi postopoma pomikajte na nov predel. Nadaljujte s temi gibi od enega majhnega predela na drugega, dokler ne obrijete celotnega obraza.

UPORABA VODILNIH GLAVNIKOV
Če želite pritrditi vodilne glavnike, držite glavnik z zobmi navzgor. Trdno pripnite nastavek vodilnega glavnika na spodnji del rezila strižnika.(Glejte E)

ZAOKROŽENI VODILNI GLAVNIKI ZA KRATKE DLAKE (Glejte F)

GLAVNIKI ZA LASE IN DALJŠE BRADE (Glejte G)

STRIŽENJE Z VODILNIMI GLAVNIKI
Ti nastavki so idealni za ožanje in definiranje brade, kot tudi za videz »natančnega prirezovanja« brade. Nastavke uporabite v smeri rasti dlak. Za bolj natančne rezultate pojdite v nasprotni smeri rasti dlak.

VRAT IN ZALIZCI Z UPORABO GLAVE STRIŽNIKA
Odstranite glavo brivnika, kot je opisano zgoraj. Pritrdite glavo strižnika, kot je opisano zgoraj. Počasi premikajte strižnik navzdol po želenih predelih za natančno striženje in oblikovanje. (Glejte H)

Za najnatančnejši videz po striženju namestite glavo brivnika. Brivnik je popoln pripomoček za nego celega telesa. S prej omenjeno tehniko lahko uredite vsak predel. Kožo napnite in brijte v nasprotni smeri rasti dlačic. Po vsaki uporabi s pritiskom obeh gumbov odstranite folijo brivnika in previdno uporabite priloženo čistilno krtačko.

PRIREZOVANJE IN OBLIKOVANJE BRADE
V nadaljevanju so opisani predlagani koraki prirezovanja in položaji strižnika. Morda vam bodo bolj ustrezali drugačni postopki.
1. Počešite brado v smeri rasti, da bi tako odkrili divje dlake, ki utegnejo biti daljše od drugih.
2. Pritrdite vodilo ter postrizite in zožite brado. Začnite z vodilom za daljšo dolžino. Strizite v smeri brade z gladkimi in prekrivajočimi gibi in sledite poteku brade. Če strižete v nasprotni smeri naravne rasti brade, bo strižnik rezal mnogo krajše dlake. (Glejte I)
Zamenjajte vodila strižnika za postopno krajše dolžine, dokler ne dosežete želene dolžine brade. Morda boste želeli striči bližje ob ušesu in pod brado, potem proti sprednjemu delu obraza in v sredini brade zamenjajte vodilo za daljše dlake.
3. Za oblikovanje potez brade odstranite vodilo. Začnite pod brado in nadaljujte nazaj, proti čeljustnici in ušesom, da uredite zunanji rob brade pod čeljustnico. Nadaljujte z oblikovanjem do ušes in lasišča. (Glejte J)
4. Linijo brade lahko poudarite s potezami strižnika navzdol. Začnite pri oblikovani liniji in nadaljujte od brade proti ušesom, da uredite območje tik pod linijo brade.
5. Z enako tehniko lahko oblikujete zgornji del brade.
6. Za lepši končni videz zamenjajte rezilo nastavka z natančnim rezilom. To rezilo uporabite za fino in natančno striženje, kjer je potrebno, na primer za zalizce ob ušesih, kozjo bradico itd.

STRIŽENJE PO TELESU
V nadaljevanju so predlagani koraki in izbire glav. Morda boste našli drugačne postopke, ki vam bodo bolj ustrezali.
1. Če začenjate s polno rastjo dlak, najprej uporabite strižno glavo s rezilom z zaokroženim vodilnim glavnikom št. 1 ali št. 1/2 ter postrizite dlake na krajšo dolžino.
2. Odstranite vodilni glavnik in se vrnite na predele, kjer želite krajše dlake. Bodite previdni na občutljivih predelih, da se ne porežete.
3. Če želite gladko britje, odstranite rezilo in pritrdite brivnik za celo telo. Z gladkimi gibi se premikajte po želenih predelih.

PRIREZOVANJE DLAK NA ROKAH IN NOGAH
S potezami strižnika po rokah in nogah pristrizite dlake na želeno dolžino. Ko prvič prirezujete dlake, začnite z večjo dolžino nastavitve vodilnega nastavka, nato postopoma nadaljujte s krajšimi nastavitvami, če želite dlake še bolj skrajšati.

PRIREZOVANJE DLAK NA PRSIH IN TREBUHU
S potezami strižnika navzgor uredite dlake na želeno dolžino. Za natančno prirezovanje brez možnosti poškodb uporabite nastavitev vodila št. 1.

STRIŽENJE LAS
Ko prvič strižete lase, odstrizite le majhno količino, dokler se ne navadite, kako dolge lase pusti posamezni vodilni glavnik. Vedno začnite z največjim vodilnim glavnikom na strižniku, nato pa uporabite krajše glavnike, če želite krajšo dolžino.

Ne pozabite, da med strokovnimi striženji lasje enakomerno rastejo po vsej glavi in morda potrebujete le rahlo oblikovanje na spodnjem delu vratu in straneh, da povrnete urejen in negovan videz.

Za enakomerno striženje pustite, da gre strižnik prosto pot med lasmi. Ne silite, da gre hitreje.

1. Začnite s česanjem las, tako da padejo v svojo naravno smer.

2. Na strižnik namestite največji vodilni glavnik in začnite s striženjem zalisc od spodaj navzgor. Držite strižnik rahlo proti lasem, zobje vodilnega glavnika naj bodo usmerjeni navzgor, vendar vodoravno na glavo. Na rahlo privzdignite strižnik navzgor in navzven skozi lase ter odstrizite le majhno količino naenkrat.

Ponovite okoli zalisc in na zadnjem delu glave.

Če želite krajše lase, zamenjajte s krajšim vodilnim glavnikom ali pa isti nastavek močneje pritisnite ob glavo.

Celotni postopek zahteva prakso in bolje je, da prvih nekaj striženj pustite preveč las.

Ta oznaka pomeni, da izdelka ne smete zavreči z drugimi gospodinjskimi odpadki nikjer v državah EU. V izogib morebitnim nevarnostim za okolje ali zdravje ljudi zaradi odlaganja odpadkov izdelek ustrezno reciklirajte, da spodbujate trajnostno ponovno uporabo materialov. Če želite vrniti uporabljeno napravo, uporabite sistem za vračilo in zbiranje ali pa se obrnite na prodajalca, kjer ste izdelek kupili. Prodajalec lahko prevzame v okolju prijazno recikliranje.

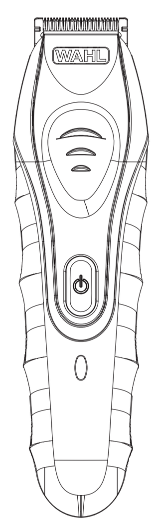

WAHL
HOME PRODUCTS

Lithium•Ion
Wet/Dry Lithium Groomer

© 2018 WAHL Clipper Corporation
Part No . 91586-300

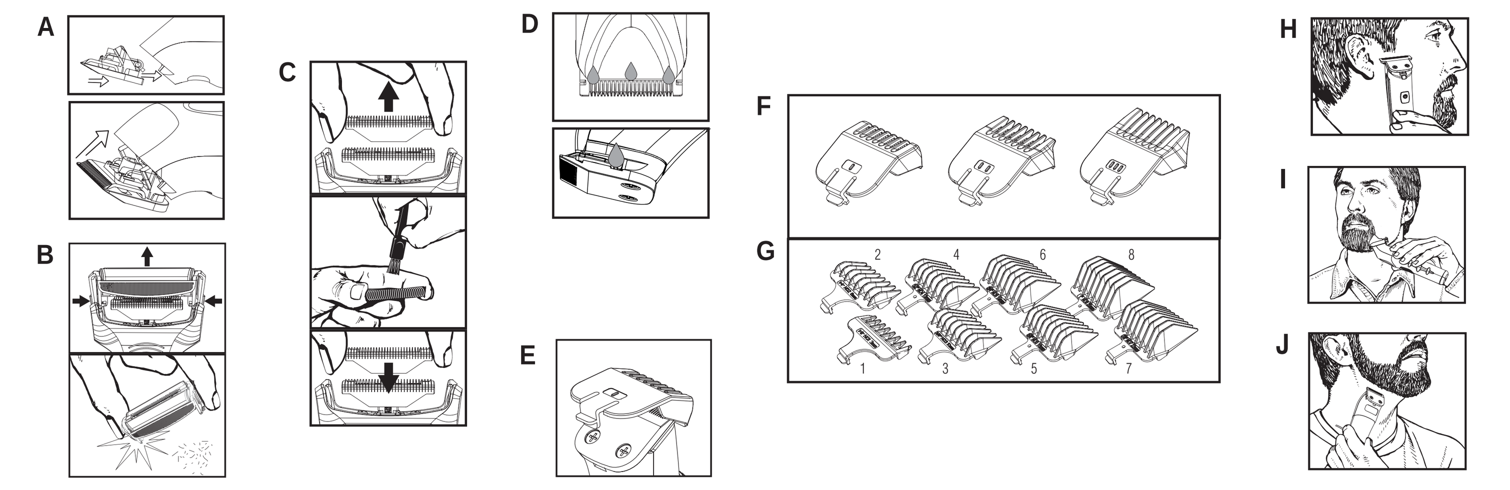

WAHL UK Ltd.
Herne Bay Trade Park
Sea Street Herne Bay, Kent
CT6 8JZ England
+44/ 12 27/ 74 43 31
info@WAHL.co.uk

WAHL International Consumer Group B. V.
Engelenburgstraat 36
7391 AM Twello, Nederland
+31 (0) 571-268375
Fax: 0031-(0) 571-268361
wicg@WAHL.nl

WAHL Russia
(ООО «УОЛЛ Рус»)
Российская, 129164, Москва,
Ракетный б-р, 16
+7(495) 967 6727
info@WAHLrus.ru

WAHL Argentina
Av. Alvarez Jonte 5655
(1407) Buenos Aires
Argentina
0810-333-4987

WAHL Australia PTY LTD
PO Box 456
Acacia Ridge Qld 4110 Australia
07 3272 4289
contactus@unityagencies.com.au

WAHL NZ Limited
PO Box 38 323,
Wellington Mail Centre
Lower Hutt 5045
New Zealand
04 5898817
unityagenciesnz@xtra.co.nz

WAHL Clipper Brasil
Rodovia Geraldo Scavone, 2300
UC 45. Pedregulho.
Jacareí - SP. CEP: 12305490
0800 7722560
assistenciatecnica@WAHLbrasil.com.br

SK SLOVENČINA

DÔLEŽITÉ BEZPEČNOSTNÉ POKYNY
Pri používaní elektrického spotrebiča musíte vždy dodržiavať základné bezpečnostné opatrenia vrátane nasledujúcich opatrení:
PRED POUŽITÍM SI PREČÍTAJTE VŠETKY POKYNY (toto zariadenie)

NEBEZPEČENSTVO - Ak chcete znížiť nebezpečenstvo úrazu elektrickým prúdom:
• Elektrický spotrebič vždy bezprostredne po skončení používania odpojte od elektrickej zásuvky s výnimkou jeho nabíjania.
• Elektrický spotrebič pred čistením odpojte od elektrickej zásuvky.

VÝSTRAHA - Na zníženie nebezpečenstva popálenia, požiaru, úrazu elektrickým prúdom alebo zranenia:
• Elektrický spotrebič nepoškodzujte, nerozoberajte, nezohrievajte na teploty nad 100 ˚C ani nehádžte do ohňa, pretože by mohlo dôjsť k požiaru, výbuchu alebo popáleniu.
• Tento elektrický spotrebič môžu používať deti staršie ako 8 rokov a osoby, ktoré majú znížené fyzické, senzorické alebo duševné schopnosti, alebo osoby bez patričných skúseností a znalostí, pokiaľ na nich dozerá osoba zodpovedná za ich bezpečnosť alebo ak ich táto osoba vopred poučí o bezpečnom používaní tohto spotrebiča a nebezpečenstve s tým spojeným. Deti sa nesmú hrať s týmto elektrickým spotrebičom. Deti nesmú tento elektrický spotrebič čistiť a vykonávať jeho údržbu bez dozoru.
• Tento elektrický spotrebič sa musí používať iba spolu s dodaným zdrojom napájania. Ak je napájací kábel poškodený, musí ho vymeniť výrobca, jeho servisný technik alebo podobne oprávnená osoba, aby sa predišlo nebezpečenstvu.
• Tento spotrebič používajte iba na jeho určené použitie, ako je to opísané v tomto návode na obsluhu. Nepoužívajte prídavné zariadenia, ktoré výrobca neodporúča.
• Do otvorov nikdy nevkladajte ani nepúšťajte žiadne predmety.
• Tento elektrický spotrebič nepoužívajte, ako je poškodená alebo zlomená čepeľ alebo prídavné zariadenie, pretože by mohlo spôsobiť poranenie tváre.
• Tento elektrický spotrebič nepoužívajte, neukladajte ani ho nenechávajte na miestach, kde by ho mohli poškodiť zvieratá alebo by mohlo byť vystavené vode.

TENO MANUÁL UCHOVAJTE PRE BUDÚCE POUŽITIE
Len na domáce použitie

MOKRÉ/SUCHÉ POUŽITIE
POZNÁMKA: Zastrihávač neponárajte, aby ste zabránili preniknutiu vody do elektroniky. Záruka sa neuplatňuje, ak bol zastrihávač ponorený.

Zastrihávač Wahl je navrhnutý tak, aby bol vodovzdorný a nepremokavý. Vďaka tomu môžete zastrihávač Wahl bez starostí používať v sprche alebo pri umývadle a jeho čistenie je pod tečúcou vodou ľahké.

POZNÁMKA: Zastrihávač je určený na mokré/suché použitie. Zastrihávač sa z bezpečnostných dôvodov nezapne, keď je pripojený kábel.

Tento symbol na zastrihávači označuje, že holiaci strojček je vhodný na použitie vo vani a sprche.

NABÍJANIE
Zastrihávač nie je možné preťažiť, takže ho môžete nabíjať tak často, ako chcete. Periodické nabíjanie zastrihávača však v porovnaní s nepretržitým nabíjaním predĺži životnosť batérie. Doba chodu sa môže líšiť v závislosti na hrúbke fúzov a použitej hlavice.

Zastrihávač nabite, keď sa vám zdá, že sa vybije alebo začne pomalšie bežať. LED indikátor bude pri nabíjaní pulzovať. LED indikátor zostane po úplnom nabití svietiť.

1.Tento zastrihávač je určený len na domáce použitie. Pred prvým použitím sa musí nechať 1 hodinu nabíjať.
2. Zastrihávač, nabíjací transformátor a príslušenstvo vybaľte z obalov.
3. K zastrihávaču pripojte adaptér. UISTITE SA, ŽE JE ZASTRIHÁVAČ PRI NABÍJANÍ V POLOHE „OFF – 0".
4. Nabíjací adaptér pripojte k akejkoľvek vhodnej elektrickej zásuvke so správnym napätím. A töltés befejezése után a LED lámpa tovább világít.
5. Ak má zastrihávač slabú batériu, pripojte ho k transformátoru a zapojte do zásuvky, aby ste pri najbližšom použití zabezpečili maximálny výkon. Tento transformátor je navrhnutý tak, aby nabil batériu na plnú kapacitu a zabránil jej prebitiu. Zastrihávač nepoužívajte, pokým sa nabíja.
6. Batéria sa plne nabije približne za 60 minút. Lítium-iónový zastrihávač má tiež funkciu rýchleho nabíjania.
7. Do zásuvky nabíjačky zasuňte iba nabíjací transformátor schválený výrobcom.

RIEŠENIE PROBLÉMOV
• Ak zastrihávač prestal neočakávane fungovať, skúste zariadenie resetovať zapojením zastrihávača do nabíjačky.
• Ak máte dojem, že sa zastrihávač nenabíja, pred odoslaním na opravu prístroj krátko skontrolujte:
1. Do zásuvky zasuňte iný spotrebič, aby ste zistili, či zásuvka funguje.
2. Skontrolujte, či nie je použitá zásuvka spojená s vypínačom svetiel, ktorým sa spolu so svetlami vypína aj prívod elektrického prúdu do zásuvky.
3. Skontrolujte, či je zastrihávač správne pripojený k nabíjaciemu adaptéru, či sú všetky koncovky káblov dobre zapojené a či je prepínač na zastrihávači v polohe OFF – 0.
4. Ak elektrický rozvod napojený na bezpečnostný spínač, odporúčame zastrihávač odpojiť od nabíjačky vždy, keď je bezpečnostný spínač vypnutý. LED indikátor zostane po úplnom nabití svietiť.
5. Ak zastrihávač nie je spustený a je úplne nabitý, otočte spínač do polohy „ON – I" a stlačte alebo potlačte čepele ručne. (Olej medzi čepeľami mohol vyschnúť, preto môžu byť dočasne zlepené dokopy.)

VÝMENA LI-ION BATÉRIE
Pri výmene batérie je potrebné, aby ste zaslali celý, neporušený zastrihávač do najbližšieho servisného strediska Wahl (adresu nájdete v tejto brožúre) alebo ho odneste k podobne kvalifikovanému odborníkovi. Batéria musí byť vymenená za originálny náhradný diel, z bezpečnostných dôvodov nesmie byť použitá náhrada.

Batériu sa nepokúšajte vybrať. Li-ion batérie môžu v prípade demontáže, poškodenia alebo vystavenia pôsobeniu vody alebo vysokým teplotám explodovať, spôsobiť požiar a/alebo škody.

LIKVIDÁCIA LI-ION BATÉRIE
Tento produkt ani vybité batérie nelikvidujte spolu s domácim odpadom.

Produkt je potrebné vrátiť do najbližšieho zákazníckeho strediska Wahl (adresu nájdete v tejto brožúre), kde zaistíme prevzatie do servisu alebo ho odneste do miestneho zberného strediska, kde sa o neho správne postarajú a odošlú k zodpovedajúcej recyklácii.

ŠPECIÁLNE FUNKCIE
Váš zastrihávač bol navrhnutý s rôznymi pokročilými funkciami, ktoré vám pomôžu dosiahnuť dokonalé výsledky pri každom zastrihávaní. Váš zastrihávač môžete používať na zastrihávanie fúzov na brade, brady, fúzov, brady na krku, oblasti v okolí uší a obočia alebo kdekoľvek, kde potrebujete vykonať úpravy. Je to aj skvelý zastrihávač pre celú rodinu, pre menšie zastrihávanie vlasov a úpravy medzi návštevami kaderníka alebo k vytvorovaniu vlasov na krku.

Jemné uchopenie vám umožňuje zastrihávač držať v pohodlnej polohe pre presné zastrihávanie.

ODOBERATEĽNÉ HLAVY
Odpojiteľný systém čepieľok vám umožňuje rýchlo zmeniť nastavenie zo štandardnej šírky pre celkové zastrihávanie na nastavenie úzkych čepieľok pre precíznu úpravu okolo brady, briadky alebo na zastrihnutie inej vlasovej línie a zastrihnutie zabudnutých fúzov. Nadstavec odpojíte jednoduchým potiahnutím horného okraja čepele smerom od zariadenia. Ak ho chcete znovu pripojiť, zarovnajte zadný výstupok hlavy nadstavca s priehlbinkou na vnútornom okraji zastrihávača a zatlačte na hornú stranu čepele. (Pozri A)
V prípade poškodenia alebo otupenia čepelí alebo v prípade záujmu o ďalší nadstavec zastrihávača si tieto môžete zakúpiť od spoločnosti Wahl.

ČISTENIE A ÚDRŽBA
STAROSTLIVOSŤ O HLAVU HOLIACEHO STROJČEKA
Pre dosiahnutie maximálnej výkonnosti odporúčame čistiť holiaci strojček po niekoľkých oholeniach. Akýkoľvek servis, iný ako výmena hlavy a líšt, musí byť vykonaný autorizovaným servisným centrom Wahl Shaver alebo spoločnosťou Wahl Clipper.

Pri čistení holiaci strojček vypnite a stlačte tlačidlá na bokoch holiaceho strojčeka a uvoľnite tak hlavu a vysuňte ju smerom nahor.

Hlavou zľahka poklepte o tvrdý povrch a vyberte väčšinu častíc fúzov. Dajte pozor, aby ste nepoškodili planžetu. (Pozri B)

ODMONTOVANIE LIŠTY
Holiaci strojček vypnite. Zložte hlavu s planžetou, holiaci strojček pridržte v jednej ruke a jemne potiahnite lištu. Uistite sa, že sú vaše palce umiestnené na obocho koncoch lišty. Na odstránenie fúzov zachytených medzi britmi použite čistiacu kefku. POZNÁMKA: Ak lištu nepodržíte tak, ako je zobrazené, kefovanie britov by mohlo mať za následok poškodenie zostavy.

Po odobratí hlavy s planžetou a lišt z holiaceho strojčeka je alternatívnym spôsobom čistenia opláchnutie pod tečúcou vodou. Nechajte ich vyschnúť na vzduchu.

Po čistení vráťte lišty späť, jemne ich zatlačte na miesto. Hlavu holiaceho strojčeka opatrne vráťte na miesto, zacvaknite ju. (Pozri C)

Občas, podľa hustoty vašich fúzov, budete musieť vykonať výmenu líšt a planžiet. Ak si všimnete, že vám holenie trvá dlhšie, alebo ak sa na vašej tvári objaví podráždenie alebo ak sa zdá byť fólia na dotyk horúca, pravdepodobne nastal čas na výmenu líšt a fólií. Lišty a fólie vymeňte len za diely WAHL (č. 92025).

STAROSTLIVOSŤ O ČEPELE
Tieto zastrihávacie čepele majú tvrdené a presne vybrúsené strihacie zuby. S čepeľami je potrebné zaobchádzať opatrne. Je nutné zabrániť ich nárazom alebo ich použitiu na zastrihávanie špinavého alebo abrazívneho materiálu. Vyčistite pomocou pribalenej kefky.

Rezila je mogoče očistiti tudi z izpiranjem. Sadu čepelí ošetrite olejom po každom umytí.

OLEJOVANIE ČEPELÍ
Správne neolejujte čepeľ pomocou 5-bodovej metódy olejovania (Pozri D). Naneste 3 kvapky oleja pozdĺž hornej časti zubov čepele v ľavom rohu, pravom rohu a v strede čepele. Zastrihávač otočte nabok a naneste kvapku oleja v oblasti pätky hornej čepele. Zopakujte na druhej strane. Zastrihávač ponechajte v prevádzke 30 sekúnd, aby sa olej dostal dovnútra súpravy čepelí.
Utrite zvyšok oleja. Zastrihávač utierajte len jemnou tkaninou, ktorá môže byť mierne navlhčená. Nepoužívajte rozpúšťadlá ani abrazívne zmesi!
Najlepšie výsledky dosiahnete, ak na čepele v prípade potreby alebo približne raz mesačne, kvapnete 5 kvapky oleja Wahl Clipper. Sadu čepelí ošetrite olejom po každom umytí. Motorové ložiská sú trvalo lubrikované – nesnažte sa ich olejovať.
POZNÁMKA – NEOLEJUJTE NADMERNE!
Pričastým olejovaním alebo prílišným množstvom kvapalín môže dôjsť k poškodeniu, ak kvapalina prenikne do motora.

ČISTENIE/SKLADOVANIE
Pred uložením zastrihávača ometˇte zo zariadenia a čepelí čistiacou handričkou všetky voľné vlasy. Pri zariadeniach s mäkkou rukoväťou vlhkou handričkou utrite teleso zastrihávača. Dávajte pri tom pozor, aby ste nenavlhčili čepele. Zariadenie uložte tak, aby boli čepele chránené pred poškodením. Ak zastrihávač nepoužívate, nasaďte vodidlo zastrihávača/kryt čepelí, aby boli čepele chránené.

Spotrebič skladujte na mieste, kde bude chránený pred nárazmi, teplotami nad 100 °C (212 °F) a spálením.

CESTOVNÝ ZÁMOK
Zastrihávač Wahl 9899 má elektronický cestovný zámok, ktorý zabráni náhodnému zapnutiu pri prenose.
Cestovný zámok zapnete stlačením a podržaním tlačidla napájania 3 sekúnd.
Cestovný zámok vypnete stlačením a podržaním tlačidla napájania 3 sekúnd.
POZNÁMKA: Zastrihávač sa počas aktívneho cestovného zámku nebude nabíjať.

PROFESIONÁLNE TIPY
1. Vlasy možno najlepšie zastrihnúť zastrihovačom/holiacim strojčekom keď sú čisté a suché. Aby ste dosiahli najlepšie výsledky, nepoužívajte na mokré alebo vlhké vlasy.
2. Kým si vaše vlasy zvyknú na nový systém, môže to trvať až 30 dní pravidelného používania. Počas tejto doby sa môže objaviť mierne podráždenie. Vydržte to. Vaše vlasy a pokožka sa prispôsobia a vy dosiahnete skvelé oholenie.
3. Hlavu a lišty vymieňajte podľa potreby, podľa toho, ako často sa holíte.
4. Holiaci strojček, planžetu a fóliu vyčistite po každých troch alebo štyroch oholeniach.

POSTUPY PRE RÝCHLE HOLENIE
Aby ste dosiahli maximálnu rýchlosť a účinnosť, pridržte holiaci strojček tak, aby boli obe časti v kontakte s pokožkou. Pri holení hornej pery alebo krku podržte holiaci strojček tak, aby bola jeho horná časť v kontakte s pokožkou.

Oboje ohoľte, pritom natiahnite pokožku v smere pohybu holiacim strojčekom. Dvoma fóliami pohybujte zľahka dozadu a dopredu, najmä proti smeru rastu fúzov. Hlavu netlačte na tvár silno. Silné pritlačenie hlavy by mohlo poškodiť planžetu a nebude mať za následok lepšie oholenie.

Aby ste chránili jemnú dvojitú hlavu, vždy po vypnutí holiaceho strojčeka nasaďte kryt. Aby ste zaistili dlhodobú spokojnosť s výsledkami holenia, pravidelne vymieňajte planžety a lišty.

HOLENIE HUSTÝCH FÚZOV
Začnite s holením v menej hustejšej časti fúzov. Holiacim strojčekom prejdite kruhovými pohybmi na menšie časti tváre (zbavíte sa tak fúzov, ktoré rastú všetkými smermi). Keď uvidíte, že je táto malá časť oholená čisto, prejdite na nové miesto - aj naďalej sa hoďte kruhovými pohybmi. Pokračujte v rovnakom pohybe, zakaždým ohoľte malú časť, kým neoholíte celú tvár.

POUŽITIE NADSTAVCOV
Ak chcete nadstavce nasadiť, podržte ich tak, aby zuby smerovali nahor. Nadstavec pevne zacvaknite na spodnú časť zastrihávacej čepele. (Pozri E)

KRÁTKE OBLÉ KEFY (Pozri F)

KEFY NA VLASY A DLHŠIE FÚZY (Pozri G)

ZASTRIHÁVANIE POMOCOU NADSTAVCOV
Tieto nadstavce sú ideálne na získanie splývavých línií, zúženie a vytvarovanie fúzov, rovnako ako na vytvorenie upraveného strniskového vzhľadu okolo tváre. Pri použití nadstavcov postupujte v smere rastu vlasov/fúzov. Pre dosiahnutie kratšieho zastrihnutia postupujte proti smeru rastu vlasov.

ZASTRIHÁVANIE KRKU A KOTLIET
Hlavu holiaceho strojčeka zložte tak, ako je popísané vyššie. Nasaďte ostrie zastrihávača, ako je popísané vyššie. Pomaly pohybujte zastrihovačom v oblastiach, ktoré chcete zastrihnúť a vytvarovať.(Pozri H)

Na ten najlepší vzhľad po zastrihávaní nasaďte holiacu hlavicu. Holiaci strojček je dokonalý nástroj na starostlivosť o celé telo. Vyššie uvedený spôsob môžete aplikovať na celé telo podľa vlastnej potreby. Chĺpky ohoľte proti smeru ich rastu pri natiahnutej pokožke. Po každom použití odpojte holiacu hlavicu stlačením obоch tlačidiel na stranách a opatrne ju vyčistite priloženou kefkou.

ZASTRIHÁVANIE A LEMOVANIE BRADY
Nasledujú návrhy pre zastrihávanie a zastrihávacie polohy. Môžete zistiť, že vám vyhovujú iné postupy, než sú uvedené tu.
1. Bradu začešte v smere rastu vlasov, aby ste odhalili voľné vlasy dlhšie než ostatné.
2. Nasaďte nadstavec na zastrihávanie fúzov. Začnite s nadstavcom na zastrihávanie dlhšej dĺžky. Zastrihávanie vykonávajte smerom k brade, postupujte v smere fúzov. Ak budete zastrihávať proti smeru prirodzeného rastu fúzov, zastrihávač zastrihne oveľa kratšie vlasy. (Pozri I)

   Zastrihávaciu časť zmeňte na progresívne kratšiu dĺžku tak, aby ste dosiahli požadovanú dĺžku fúzov. Môžete si urobiť zastrihnutia v okolí uší a pod bradou, v takom prípade sa zamerajte na tvár a bradu.
3. Ak chcete zastrihávať obrys brady, odmontujte vodidlo zastrihávača. Začnite pod bradou a pokračujte dozadu smerom k sánke a ušiam. Zastrihnite vonkajšiu líniu brady pod sánkou. Pokračujte stále nahor až k ušiam a vlasovej línii. (Pozri J)
4. Líniu brady zvýraznite pomocou zastrihávača pohybom smerom nadol. Začnite pri novovytvorenej línii a pohybom od brady späť k ušiam zastrihávajte oblasť hneď pod líniou brady.
5. Hornú časť brady vymedzte rovnakým postupom.
6. Pre lepší výsledný vzhľad presuňte priloženú čepeľ na detailnú čepeľ vpredu. Túto čepeľ použite na presné, detailné zastrihávanie kdekoľvek, napríklad na kotletách, v blízkosti uší, briadkach atď.

STAROSTLIVOSŤ O TELO
Ďalej sú uvedené odporúčané kroky a možnosti výberu hláv. Môžete zistiť, že vám vyhovujú iné postupy.
1. Ak začínate s plne narastenými chĺpkami, najprv použite hlavu zastrihávača s ostrím a s okrúhlymi kefami č. 1 alebo 1/2 a zastrihnite ich na krátku dĺžku.
2. Zložte kefu a vráťte sa na miesta, kde potrebujete vykonať kratší zostrih. Aby ste predišli porezaniu pokožky na citlivých miestach, buďte opatrní.
3. Ak je vyžadovaná jemnejšia úprava, zložte ostrie a nasaďte holiaci strojček na celé telo. Jemne ohoľte požadované miesta.

ÚPRAVA OCHLPENIA NA RUKÁCH A NOHÁCH
Kĺžte zastrihávačom po ruke alebo nohe, kým nedosiahnete požadovanú dĺžku chlpov. Pri prvom zastrihávaní vlasov začnite pri dlhšom nastavení vodiaceho hrebeňa zastrihávača a ak potrebujete kratší zástrih, postupne skracujte jeho nastavenie.

ÚPRAVA OCHLPENIA NA HRUDI A BRUCHU
Kĺžte zastrihávačom po trupe smerom nahor, kým nedosiahnete požadovanú dĺžku chlpov. Ak chcete veľmi krátke zastrihávanie bez poškriabania, použite nastavenie vodiaceho hrebeňa číslo 1.

ZASTRIHÁVANIE VLASOV
Pri prvom zastrihávaní vlasov zastrihnite iba malú časť, aby ste sa zoznámili s tým, aké dlhé vlasy zanechá každý hrebeňový nadstavec. Vždy začnite tým, že na zastrihávač nasadíte najväčší nadstavec. Ak je požadovaná kratšia dĺžka, potom použite kratšie nadstavce.

Nezabudnite, že medzi profesionálnymi ostrihaniami vlasov rastú vlasy rovnomerne po celej hlave a jediné, čo je potrebné na zachovanie dobrého, upraveného vzhľadu, je ľahké zastrihnutie v spodnej časti krku a po stranách.

Na dosiahnutie rovnomerného zastrihnutia nechajte zastrihávač, aby si prestrihal svoju cestu vlasmi. Nepretláčajte ho vyššou rýchlosťou.

1. Začnite vyčesaním vlasov v prirodzenom smere rastu.

2. Na zastrihávač nasaďte najväčší zastrihávací nadstavec a začnite zastrihávaním po stranách, zdola nahor. Zastrihávač zľahka priložte k vlasom tak, aby zuby nadstavca smerovali nahor, ale plochou k hlave. Zastrihávač pomaly zdvihnite nahor a smerom von cez vlasy. Naraz zastrihnite iba malú časť.

Opakujte po stranách a na zadnej časti hlavy.

Ak chcete mať vlasy kratšie, buď vymeňte zastrihávací nadstavec za kratší, alebo na aktuálne nasadený nadstavec vyviňte viac tlaku a menej ho dvíhajte smerom od hlavy.

Celý tento postup si vyžaduje prax a pri niekoľkých prvých strihaniach je vždy lepšie nechať viac vlasov.

Táto značka uvádza, že tento výrobok sa nesmie zlikvidovať odhodením do domového odpadu v rámci celej Európskej únie. Na zabránenie možnému poškodeniu životného prostredia alebo ľudského zdravia nekontrolovanou likvidáciou odpadu batériu zodpovedným spôsobom recyklujte na podporu udržateľného opätovného použitia zdrojov materiálu. Staré zariadenie odovzdajte do zberne druhotných surovín alebo sa obráťte na predajňu, v ktorej ste si tento výrobok zakúpili. Tento výrobok prevezmú na recykláciu spôsobom, ktorý je bezpečný pre životné prostredie.

RO ROMÂNA

INSTRUCȚIUNI DE SIGURANȚĂ IMPORTANTE
La utilizarea unui aparat electric, trebuie urmate întotdeauna măsurile de precauție de bază, inclusiv cele indicate mai jos:
CITIȚI TOATE INSTRUCȚIUNILE ÎNAINTE DE UTILIZAREA (acestui aparat)

PERICOL - Pentru a reduce pericolul de electrocutare:
• Cu excepția încărcării, decuplați întotdeauna acest aparat de la priza electrică imediat după utilizare.
• Decuplați întotdeauna acest aparat de la priză înainte de a-l curăța.

AVERTISMENT - Pentru a reduce pericolul de arsuri, incendiu, electrocutare sau vătămare corporală:
• Nu spargeți, nu dezasamblați, nu încălziți peste 100˚C (212˚F) și nu incinerați aparatul, deoarece poate apărea pericol de incendiu, explozie sau arsuri.
• Acest aparat poate fi utilizat de copii cu vârsta peste 8 ani și de persoane cu abilități fizice, senzoriale sau mentale reduse sau fără experiență și cunoștințe, dacă se află sub supravegherea sau au primit instrucțiuni privind utilizarea aparatului în condiții de siguranță din partea unei persoane responsabile pentru siguranța acestora și dacă înțeleg pericolele implicate. Nu lăsați copiii să se joace cu aparatul. Curățarea și întreținerea de către utilizator nu vor fi efectuate de către copii fără supraveghere.
• Acest aparat trebuie să fie utilizat doar împreună cu unitatea de alimentare furnizată. Dacă este deteriorat cablul de alimentare, trebuie înlocuit de producător, agentul său de service sau persoane care au calificare similară pentru a evita pericolele.
• Utilizați acest aparat doar în scopul destinat, conform descrierii din acest manual. Nu utilizați accesorii care nu sunt recomandate de către producător.
• Nu scăpați sau nu introduceți niciodată niciun obiect în niciun orificiu al aparatului.
• Nu utilizați acest aparat cu o lamă sau un accesoriu deteriorat sau rupt, deoarece se pot produce vătămări la nivelul feței.
• În timpul utilizării, nu puneți și nu lăsați aparatul în locuri în care este posibil să fie deteriorat de un animal sau să fie expus la condiții meteorologice adverse.

PĂSTRAȚI ACESTE INSTRUCȚIUNI
Numai pentru uz casnic

UTILIZARE ÎN MEDIU UMED/USCAT
REȚINEȚI: Nu scufundați trimmer-ul în apă, pentru a nu permite pătrunderea acesteia în componentele electronice. Garanția se anulează dacă scufundați trimmer-ul în apă.

Trimmer-ul Wahl a fost conceput să reziste la apă și la utilizarea în duș. Aceasta vă permite să utilizați trimmer-ul în duș sau la chiuvetă fără a vă face griji și să îl curățați mai ușor sub apa de la robinet.

REȚINEȚI: Trimmer-ul a fost conceput pentru utilizare în mediu uscat/umed. Din motive de siguranță, trimmer-ul nu va funcționa dacă are cablul conectat.

Acest simbol de pe trimmer indică faptul că produsul poate fi utilizat în baie sau duș.

REÎNCĂRCAREA
Trimmer-ul nu se poate supraîncărca, așadar îl puteți încărca oricât de des doriți. Cu toate acestea, reîncărcarea periodică a trimmer-ului în locul reîncărcării permanente va prelungi durata de viață a bateriei. Timpul de funcționare poate varia în funcție de grosimea bărbii și de capul accesoriu atașat.

Încărcați trimmer-ul atunci când acesta pare că-și pierde din putere sau funcționează mai lent. LED-ul de încărcare va clipi în timpul încărcării. Când încărcarea este finalizată, LED-ul va rămâne aprins.

1. Această mașină de tuns este proiectată pentru uzul casnic. Aceasta trebuie lăsată să se încarce timp de 1 ore înaintea primei utilizări.
2. Scoateți mașina de tuns, transformatorul pentru reîncărcare și accesoriile din materialul de ambalare.
3. Conectați transformatorul la mașina de tuns. ASIGURAȚI-VĂ CĂ MAȘINA DE TUNS ESTE ÎN POZIȚIA „OFF (OPRIT) – 0" CÂND O ÎNCĂRCAȚI.
4. Conectați transformatorul de încărcare la orice priză convențională cu tensiunea corectă. Când încărcarea este finalizată, LED-ul va rămâne aprins.
5. Când mașina de tuns este descărcată, aceasta trebuie să fie conectată la transformator și la o priză, pentru a vă asigura că este disponibilă puterea maximă la următoarea utilizare. Transformatorul este proiectat pentru a încărca bateria complet, fără a o încărca excesiv. Nu utilizați mașina de tuns în timp ce se încarcă.
6. Încărcarea bateriei va dura aproximativ 60 de minute. Mașina de tuns cu litiu ion are, de asemenea, o capacitate de încărcare rapidă.
7. Introduceți numai mufa transformatorului litiu ion furnizată de producător în mufa încărcătorului.

DEPANARE
• Dacă trimmerul s-a oprit neașteptat din funcționare, încercați resetarea dispozitivului prin introducerea mufei trimmerului în încărcător.
• Dacă mașina de tuns nu pare să se încarce, verificați următoarele înainte de a o returna pentru reparații:

1.Verificați priza pentru a vă asigura că funcționează, conectând alt aparat.

2.Asigurați-vă dacă priza nu este conectată la o siguranță care oprește curentul electric la prize atunci când luminile sunt stinse.

3.Asigurați-vă că mașina de tuns este conectată corect la transformatorul pentru reîncărcare, toate conexiunile sunt asigurate și comutatorul de pe mașina de tuns este în poziția „OFF – 0" (OPRIT – 0).

4.Dacă energia electrică este conectată la un întrerupător principal, sugerăm să deconectați mașina de tuns de la încărcător ori de câte ori întrerupătorul master este oprit. Dacă lăsați unitatea conectată la o priză fără curent sau la un încărcător neconectat, bateria se va descărca.

5.Dacă mașina de tuns nu funcționează și este încărcată complet, comutați unitatea la „ON – I" (PORNIT – I) și trageți sau împingeți lamele manual. (Este posibil ca uleiul să se fi uscat între lame, astfel încât acestea sunt temporar lipite.)

ÎNLOCUIREA BATERIEI LITIU-ION
Pentru înlocuirea completă a bateriei, mașina de tuns sau trimmerul intacte trebuie să fie trimise către cel mai apropiat Centru de Service Wahl (adresa poate fi găsită în această broșură) sau trimisă către o persoană calificată. Bateria trebuie să fie înlocuită cu una originală produsă de producător, din motive de siguranță, nu se va utiliza una echivalentă.

Nu încercați să scoateți bateria. Bateriile litiu-ion pot exploda, aprinde, și/sau cauza arsuri dacă sunt dezasamblate, avariate sau expuse la apă sau la temperaturi ridicate.

ELIMINAREA BATERIEI LITIU-ION
Nu eliminați acest produs sau bateria litiu-ion în deșeul menajer.

Produsul trebuie să fie returnat la cel mai apropiat centru de service Wahl (adresa poate fi găsită în această broșură) unde oferim servicii de colectare sau să fie transportat către un punct local de colectare unde acestea vor fi tratate în siguranță și vor fi trimise pentru a fi reciclate corespunzător..

CARACTERISTICI SPECIALE:
Trimmerul dumneavoastră a fost proiectat cu câteva caracteristici avansate pentru a vă ajuta să obțineți cele mai bune rezultate la fiecare tuns. Trimmerul dumneavoastră poate fi utilizat pentru a tunde îngrijit ciocuri, bărbi, mustăți, gât, perciuni în jurul urechilor și sprâncene, sau oriunde aveți nevoie de îngrijire. De asemenea, acest aparat este un trimmer de familie foarte bun pentru micile tunsori și retușuri între vizitele la frizer sau pentru a vă curăța forma gâtului.

Mânerul fin vă permite să țineți trimmer-ul într-o poziție confortabilă pentru o manevrare precisă.

CAPETE DETAȘABILE

Un sistem de lame detașabil vă permite să comutați rapid de la o lamă cu lățimea standard pentru îngrijirea completă la o lamă cu lățimea mică pentru tunderea detaliată în jurul unei mustăți, unui cioc sau în orice altă zonă, pentru a defini linia părului și a tunde orice fire rebele. Pentru a îndepărta accesoriul, trageți marginea superioară de pe unitatea corpului. Pentru a-l atașa, aliniați plăcuța posterioară a capului accesoriului la marginea interioară a unității mașinii de tuns și apăsați în jos pe partea superioară a lamei. (Consultați A)

Dacă lamele se deteriorează, devin boante sau doriți capete de accesorii suplimentare pentru mașina de tuns, le puteți achiziționa de la Wahl.

CURĂȚAREA ȘI ÎNTREȚINEREA
ÎNGRIJIREA CAPULUI DE TĂIERE
Pentru o performanță maximă, vă recomandăm să curățați aparatul de bărbierit după câteva utilizări. Orice întreținere, alta decât înlocuirea sitei și capetelor de tăiere, trebuie să fie efectuată de către un Centru de Service Wahl sau de către Wahl Clipper Corporation.

Pentru curățare, comutați aparatul de bărbierit în poziția "OPRIT" și scoateți sita prin apăsarea butoanelor de eliberare a capului de bărbierire aflate pe părțile laterale și ridicarea în sus a sitei.

Pentru a scoate majoritatea particulelor libere, apăsați ușor partea deschisă a sitei pe o suprafață dură. Fiți atenți să nu atingeți sita. (Consultați B)

PENTRU SCOATEREA CAPULUI DE TĂIERE
Opriți aparatul de bărbierit. Scoateți sita și, menținând aparatul de bărbierit într-o singură mână, trageți ușor de capul de tăiere. Asigurați-vă că degetul mare și degetul arătător sunt poziționate pe părțile laterale ale capului de tăiere. Pentru scoaterea părului din capetele de tăiere, utilizați peria de curățare furnizată. REȚINEȚI: Dacă dumneavoastră nu țineți capul de tăiere așa cum este prezentat, perierea lamelor poate duce la avarierea ansamblului.

În momentul când sita și capetele de tăiere sunt scoase din aparatul de bărbierit, o metodă alternativă de curățare este de a le clăti sub jet de apă. Lăsați-le să se usuce la aer.

După curățare, înlocuiți capul de tăiere prin apăsarea ușoară pe acesta. Înlocuiți cu atenție sita, prinzând-o la loc. (Consultați C)

Ocazional, depinzând de densitatea bărbii dumneavoastră, trebuie să înlocuiți capetele de tăiere și sitele. Dacă dumneavoastră remarcați că bărbieritul durează mai mult, sau dacă fața dumneavoastră începe să se irite, sau dacă sita începe să fie caldă la atingere, este timpul să înlocuiți capul de tăiere și sita. Înlocuiți capetele și sitele doar cu componente WAHL (#92025).

ÎNGRIJIREA LAMEI
Aceste lame ale trimmerului sunt prevăzute cu dinți căliți și tăiați cu precizie. Lamele trebuie manevrate cu atenție și niciodată lovite sau utilizate pentru a tăia material murdar sau abraziv. Curățați utilizând peria de curățare inclusă.

Lamele pot fi de asemenea clătite. Lubrifiați setul de lame după fiecare clătire.

UNGEREA LAMELOR
Lubrifiați în mod adecvat lamele prin utilizarea metodei de lubrifiere în 5 puncte (Consultați D). Plasați 3 picături de ulei de-a lungul părții superioare a dinților lamelor în colțul din stânga, în colțul din dreapta și în centrul lamelor. Întoarceți aparatul de tuns pe o parte și plasați o picătură de ulei în partea inferioară a lamei superioare. Repetați pe partea cealaltă. Lăsați aparatul de tuns să funcționeze timp de 30 de secunde, pentru a permite uleiului să pătrundă în setul de lame.

Ștergeți orice eventual exces de ulei. Pentru ștergerea aparatului de tuns utilizați exclusiv o lavetă moale, care poate fi ușor umezită. Nu utilizați solvenți sau substanțe abrazive!

Pentru rezultate optime aplicați 5 picături de ulei Wahl pentru mașini de tuns pe lame numai când este necesar la aproximativ o dată pe lună. Lubrifiați setul de lame după fiecare clătire. Lagărele motorului sunt lubrifiate permanent – nu încercați să le ungeți.

NOTĂ – NU UNGEȚI EXCESIV!
Ungerea excesivă sau aplicarea de lichide va cauza deteriorări dacă lichidul se scurge în motor.

BLADE CURĂȚAREA/DEPOZITAREA

Înainte de a depozita mașina de tuns, utilizați peria de curățare pentru a îndepărta eventualele fire de păr de pe unitate și lame. Depozitați unitatea astfel încât lamele să fie protejate împotriva deteriorării. Când mașina de tuns nu este în uz, ghidajul mașinii/accesoriul de protecție a lamelor trebuie să fie montat pentru a proteja lamele.

Aparatul trebuie să fie depozitat astfel încât să nu fie strivit, încălzit peste 100°C (212°F) sau incinerat.

BLOCARE PE TIMPUL CĂLĂTORIEI
Trimmer-ul Wahl 9899 este echipat cu un sistem de blocare pe timpul călătoriei pentru a evita activarea accidentală în timpul transportului.
Țineți apăsat butonul de alimentare timp de 3 secunde pentru a activa sistemul de blocare pe timpul călătoriei.
Țineți apăsat butonul de alimentare timp de 3 secunde pentru a dezactiva sistemul de blocare pe timpul călătoriei.
REȚINEȚI: Trimmer-ul nu se va încărca pe perioada cât este activat sistemul de blocare pe timpul călătoriei.

SFATURI PROFESIONALE
1. Un trimmer/aparat de bărbierit electric va tăia cel mai bine părul curat și uscat. Pentru cele mai bune rezultate, nu-l utilizați pe părul ud sau umed.
2. Poate dura până la 30 de zile de utilizare regulată pentru a vă învăța părul cu noul sistem de bărbierire. În acest timp, pot apărea unele iritații. Perseverați. Părul și pielea dumneavoastră se vor adapta, iar dumneavoastră veți obține un bărbierit excelent.
3. Înlocuiți capul de tăiere și sita după cum este necesar, depinzând pe frecvența de bărbierire.
4. După fiecare trei sau patru bărbieriri, fiți sigur să curățați aparatul de bărbierit, capul de tăiere și sita.

PROCEDURI DE BĂRBIERIRE PENTRU BĂRBIERIT RAPID, PRECIS
Pentru viteză și eficiență maximă, mențineți aparatul de bărbierit așa fel încât ambele capete să fie în contact cu pielea. În momentul când bărbieriți buza superioară sau gâtul, mențineți aparatul de bărbierit în așa fel încât capul superior să fie în contact cu pielea.

Bărbieriți în sensul de creștere și împotriva sensului de creștere a bărbii, și întindeți pielea ce se află în calea aparatului de bărbierit. Ghidați cele două capete cu sită ușor înainte și înapoi, prima dată împotriva sensului de creștere a bărbii. Nu apăsați prea tare pe față cu capetele de tăiere. Acțiunea de apăsare prea mare poate avaria sita și nu va mai rezulta într-un bărbierit precis.

Înlocuiți întotdeauna protecția din sită, în momentul când aparatul de bărbierit este oprit, pentru a proteja capetele duble. Pentru a asigura o satisfacție continuă de bărbierire, trebuie să înlocuiți periodic sita și capul de tăiere.

BĂRBIERITUL ÎN CAZUL BĂRBII DENSE
Începeți bărbieritul într-o zonă mai puțin densă a bărbii. Mișcați aparatul de bărbierit într-o mișcare circulară într-o zonă mică a feței (aceasta ridică părul care crește în toate direcțiile). În momentul când dumneavoastră realizați că zona este curățată, mișcați gradual într-o nouă zonă utilizând mișcarea circulară. Continuați această mișcare, pe zone mici, până când fața este bărbierită.

UTILIJAREA PIEPTENILOR DE GHIDAJ
Pentru prinderea pieptenilor de ghidaj, mențineți pieptenul cu dinții în partea superioară. Prindeți pieptenele de ghidaj ferm în partea de jos a lamei trimmerului. (Consultați E)

PIEPTENI DE GHIDAJ SCURT ROTUND (Consultați F)

PIEPTENI DE GHIDAJ PENTRU PĂR ȘI BARBĂ LUNGĂ (Consultați G)

TRIMMINGUL CU GHIDAJ
Aceste accesorii sunt ideale pentru amestecarea, subțierea și definirea bărbii, precum și obținerea unui look "îngrijit" în jurul feței. Pentru a utiliza accesoriile, parcurgeți în sensul direcției de creștere a părului. Pentru a obține un bărbierit mai apropiat, parcurgeți în sensul invers direcției de creștere a părului.

LINIA GÂTULUI ȘI PERCIUNII UTILIZÂND CAPUL TRIMMERULUI
Detașați capul de tăiere după cum este descris mai sus. Atașați lama trimmerului după cum este descris mai sus. Pentru a aranja și forma linia, mișcați ușor în jos trimmerul în zonele dorite. (Consultați H)

Pentru un efect mai fin, după tundere atașați capul de detaliere. Aparatul de bărbierit este instrumentul ideal pentru a vă tunde părul de pe orice suprafață a corpului. Folosind aceeași tehnică precum cea menționată mai sus, puteți tunde părul oriunde vi se pare că este nevoie. Bărbieriți-vă în direcția opusă creșterii părului întinzând pielea. După fiecare utilizare, înlăturați sita apăsând butoanele de pe lateral și folosiți cu grijă peria pentru curățare.

TUNDEREA ȘI AJUSTAREA BĂRBII
Se sugerează următorii pași de tundere și următoarele poziții ale mașinii de tuns. Puteți observa că alte proceduri funcționează mai bine pentru dvs.
1. Pieptănați barba în direcția de creștere, pentru a descoperi firele rebele care pot fi mai lungi decât celelalte.
2. Atașați un ghidaj pentru a vă aranja și a vă ascuți barba . Începeți cu un ghidaj cu lungime lungă de aranjare. Bărbieriți către bărbie în mișcări lente, suprapuse, urmând sensul de creștere și așezare a bărbii dumneavoastră. Dacă bărbieriți în sens invers de creștere și așezare a bărbii, trimmerul va tăia părul mult mai scurt. (Consultați I)

   Atașați un ghidaj pentru a vă aranja și a vă ascuți barba . Începeți cu un ghidaj cu lungime lungă de aranjare. Bărbieriți către bărbie în mișcări lente, suprapuse, urmând sensul de creștere și așezare a bărbii dumneavoastră. Dacă bărbieriți în sens invers de creștere și așezare a bărbii, trimmerul va tăia părul mult mai scurt.
3. Pentru a tăia conturul bărbii, îndepărtați ghidajul de tundere. Începeți de sub bărbie și continuați în spate spre maxilar și urechi, tăiați conturul exterior al bărbii sub maxilar. Continuați linia în sus până la urechi și linia părului. (Consultați J)

4. Accentuați linia bărbii utilizând mașina de tuns cu o mișcare în jos. Începeți de la linia pe care ați creat-o și, mergând de la bărbie în spate spre urechi, tundeți zona de sub linia bărbii.

5. Definiți partea superioară a bărbii folosind aceeași tehnică.
6. Pentru un look perfect, înlocuiți lama de prindere cu lama fină. Utilizați această lamă pentru o bărbierire fină, în detaliu, în locurile unde este necesar, de exemplu la perciuni, în apropierea urechilor, a ciocului etc.

ÎNGRIJIREA CORPULUI
Următoarele sunt pași sugerați și opțiuni de capete. Puteți găsi proceduri diferite care produc rezultate mai bune pentru dumneavoastră.
1. Dacă începeți cu un păr crescut complet, mai întâi utilizați capul de trimmer cu lamă în formă cu un pieptene de ghidaj rotund de #1 sau #1/2 pentru a bărbieri părul la o lungime mai scurtă.
2. Scoateți pieptenele de ghidaj, și reluați zonele unde doriți o tunsoare mai scurtă. , Fiți atenți în zonele sensibile, pentru a evita tăierea pielii neîntinse.
3. Dacă doriți un bărbierit curat, scoateți lama în formă și atașați capul de bărbierit pentru tot corpul. Parcurgeți zonele dorite în mișcări line.

TUNDEREA PĂRULUI DE PE BRAȚE ȘI PICIOARE

Pur și simplu glisați mașina de tuns pe braț sau picior până la obținerea lungimii dorite a părului. Prima dată când tundeți părul, începeți prin folosirea unei setări mai lungi a pieptenelui de ghidaj al mașinii de tuns, apoi folosiți setări succesive mai scurte dacă se preferă o lungime mai mică.

TUNDEREA PIEPTULUI ȘI A ABDOMENULUI

Glisați mașina de tuns pe zona trunchiului, într-o mișcare ascendentă până la obținerea lungimii dorite a părului. Pentru o tundere scurtă, fără zgârieturi, utilizați setarea #1 a pieptenelui de ghidare.

TĂIEREA PĂRULUI
Prima dată când tăiați părul, tăiați doar o lungime mică până când deveniți obișnuit cu lungimea părului rămas. Începeți întotdeauna prin plasarea celui mai mare pieptene de ghidaj pe trimmer, iar apoi utilizați pieptenii de ghidaj mai scurți,dacă doriți o lungime mai scurtă.

Rețineți, între tunsorile profesionale, părul crește uniform pe toată circumferința capului, iar un trimming ușor pe partea inferioară a gâtului și a părților laterale poate să fie tot ce aveți nevoie pentru a vă aduce acel aspect îngrijit.

Pentru o tăiere uniformă, permiteți-i trimmerului să-și ajusteze deplasarea prin păr. Nu-l forțați să se deplaseze mai repede.

1. Începeți prin pieptănarea părului astfel încât acesta să cadă în direcția sa naturală.

2. Plasați pieptenele de gidaj cel mai mare pe trimmer și porniți prin trimmingului părților laterale de jos în sus. Mențineți trimmerul ușor apăsat pe păr, cu dinții pieptenului de ghidaj îndreptați spre partea superioară dar menținând trimmerul într-o poziție dreaptă pe cap. Ridicați ușor trimmerului prin păr, tăind doar o mică lungime a acestuia.

Repetați în jurul părților laterale și la ceafă.

Dacă doriți un păr mai scurt, fie schimbați cu un pieptene de ghidaj mai scurt sau aplicați mai multă presiune și ridicați dinspre cap utilizând accesoriul prezent.

Această procedură necesită antrenament, și este întotdeauna mai bine să lăsați mai mult păr la primele tunsori.

Acest marcaj indică faptul că produsul nu trebuie eliminat împreună cu alte deșeuri menajere pe tot teritoriul UE. Pentru a preveni daunele aduse mediului sau sănătății oamenilor prin eliminarea necontrolată a deșeurilor, reciclați aparatul în mod responsabil pentru a promova reutilizarea durabilă a resurselor materiale. Pentru a restitui dispozitivul uzat, recurgeți la sistemele de restituire și colectare sau contactați distribuitorul de la care ați achiziționat produsul. Acesta poate prelua produsul în vederea reciclării în siguranță pentru mediu.

BG български

ВАЖНИ ИНСТРУКЦИИ ЗА БЕЗОПАСНОСТ
При използване на електрически уред трябва да се спазват основни предпазни мерки, включително следното:
ПРОЧЕТЕТЕ ВСИЧКИ ИНСТРУКЦИИ ПРЕДИ УПОТРЕБА (този уред)

ОПАСНОСТ – за намаляване на риска от токов удар:
•Освен при зареждане, винаги изключвайте този уред от електрическия контакт незабавно след употреба.
•Изключвайте този уред преди почистване.

ПРЕДУПРЕЖДЕНИЕ – за да намалите риска от изгаряне, пожар, токов удар или нараняване на хора:
• Не смачквайте, не разглобявайте, не загрявайте над 100˚C, не палете уреда поради риск от пожар, експлозия или изгаряния.
• Този уред може да се използва от деца на възраст 8 и повече години и хора с ограничени физически, сетивни или умствени възможности или без опит и познания, ако се наблюдават или са били инструктирани от лицето, отговорно за тяхната безопасност, как да използват уреда по безопасен начин и да осъзнават опасностите, които могат да възникнат. Децата не трябва да играят с уреда. Почистване и поддръжка не се правят от деца без надзор.
• Този уред трябва да се използва със захранващия блок, предоставен с него. Ако захранващият кабел е повреден, той трябва да бъде подменен от производителя, негов сервизен представител или подобни квалифицирани лица, за да се избегне опасност.
• Използвайте уреда само по предназначение, както е описано в това ръководство. Не използвайте приставки, които не са определени от производителя.
• Никога не изпускайте и не поставяйте предмет в кой да е отвор.
• Не използвайте този уред с повредено или счупено ножче или приставка, тъй като това има потенциала да доведе до лицеви наранявания.
• По време на употреба не поставяйте и не оставяйте уреда на места, където се очаква да бъде обект на повреда от животно, или е изложен на атмосферни влияния.

ЗАПАЗЕТЕ ТЕЗИ ИНСТРУКЦИИ
Само за домашна употреба

УПОТРЕБА ПРИ ВЛАЖНИ/СУХИ УСЛОВИЯ
ЗАБЕЛЕЖКА: За да се предотврати проникването на вода в електрониката на тримера, не потапяйте уреда във вода. Гаранцията е невалидна, ако тримерът е потапян в течност.

Тримерът Wahl е проектиран да бъде устойчив при обливане и намокряне. Това ви позволява да използвате вашия тример Wahl под душа или на мивката без да се тревожите, и да го почистите по-лесно под течаща вода.

ЗАБЕЛЕЖКА: Тримерът може да се използва при влажни/сухи условия. Поради съображения за сигурност, тримерът няма да работи докато е закачен за кабел.

Този символ, намиращ се на тримера, показва, че самобръсначката е подходяща за използване във вана и под душ.

ПРЕЗАРЕЖДАНЕ
Тримерът не може да се зареди повече, отколкото трябва, така че можете да го зареждате толкова често, колкото желаете. Въпреки това, периодичното презареждане на тримера, а не непрекъснатото презареждане, ще удължи живота на батерията. Продължителността на работа може да варира в зависимост от гъстотата на брадата и използваната глава за закрепване.

Зареждайте тримера когато започне да работи по-слабо и по-бавно. По време на зареждането ще мига LED индикатор. LED индикаторът ще продължи да свети след като зареждането приключи.

1. Тази машинка за подстригване е предназначена за домашна употреба. Трябва да оставите уреда да се зареди 1 час, преди първото използване.
2. Извадете машинката за подстригване, адаптера за зареждане и аксесоарите от опаковката.
3.Свържете адаптера към машинката за подстригване. УВЕРЕТЕ СЕ, ЧЕ МАШИНКАТА Е В "ИЗКЛ.- 0" ПОЛОЖЕНИЕ, КОГАТО ЗАРЕЖДАТЕ.
4. Включете адаптера за зареждане във всеки удобен електрически контакт с правилно напрежение. LED индикаторът ще продължи да свети след като зареждането приключи.
5. Когато машинката за подстригване е изтощена, трябва да я свържете към адаптера и към контакта, за да гарантирате максимална мощност при следващото използване. Този адаптер е предназначен за пълно зареждане на батерията без презареждане. Не използвайте тази машинка за подстригване, докато се зарежда.
6. Батерията ще се зареди за приблизително 60 минути. Литиево-йонната машинка за подстригване има възможност за бързо зареждане.
7. Използвайте само адаптер за зареждане, доставен от производителя.

ОТСТРАНЯВАНЕ НА ПРОБЛЕМИ
• Ако тримерът неочаквано спре да работи, опитайте се да го рестартирате, като го включите на зарядното устройство.
• Ако вашата машинка за подстригване не се зарежда, проверете следното, преди да я върнете за ремонт:

1. Проверете контакта, за да се уверите, че работи правилно като включите друг уред.

2. Уверете се, че контактът не е свързан към ключ за лампа, което изключва захранването на контакта, когато се изключат лампите.

3. Уверете се, че машинката за подстригване е правилно свързана към адаптера за зареждане, всички връзки са добре свързани и ключът на машинката е на положение "ИЗКЛ. - 0."

4.Ако вашето електричество е свързано към главен прекъсвач на захранването, ние ви предлагаме да изключвате машинката от зарядното винаги, когато главният прекъсвач е изключен. Ако оставите машинката включена в повреден контакт или в изключено зарядно, батерията ще се изтощи.

5. Ако машинката не работи, но е напълно заредена, поставете уреда на положение "ВКЛ. - I" и бутнете остриетата ръчно. (Маслото между остриетата може да е изсъхнало, така че може временно да са се залепили.)

СМЯНА НА ЛИТИЕВО-ЙОННАТА БАТЕРИЯ
За смяна на батерията цялата машинка за подстригване или тример трябва да бъдат изпратени в най-близкия център за обслужване на клиенти на Wahl (можете да видите адреса в тази брошура) или да се свържете с квалифициран специалист, за да получите нова батерия. Батерията трябва да се сменя само от производители на оригинални части. От съображения за сигурност не трябва да се използва заместител.

Не се опитвайте да извадите батерията. Литиево-йонните батерии могат да се взривят, да се запалят, и/или да причинят изгаряния, ако се разглобят, повредят или изложат на влиянието на вода или високи температури.

ИЗХВЪРЛЯНЕ НА ЛИТИЕВО-ЙОННАТА БАТЕРИЯ
Не изхвърляйте този продукт или литиево-йонната батерия заедно с обикновените битови отпадъци.

Продуктът трябва да бъде върнат в най-близкия център за обслужване на клиенти на Wahl (можете да видите адреса в настоящата брошура), където предлагаме услуга за приемане обратно или отвеждане до местен център за преработка на отпадъци, в който отпадъците се обезвреждат безопасно и ще бъдат изпратени за съответно рециклиране.

СПЕЦИАЛНИ ФУНКЦИИ
Тримерът е създаден с няколко разширени функции, за да помогне да получите перфектни резултати всеки път, когато го използвате. Тримерът може да се използва за грижливо почистване на брадичката, брадата, мустаците, линията на врата и шията, около ушите и веждите или там където се налага оформяне. Той също върши чудеса за цялото ви семейство - от мини прически и оформяне по време на пътуване до бръснене и оформяне на врата и шията.

Меката ръкохватка ви позволява да държите тримера в удобна позиция за прецизно подстригване.

РАЗГЛОБЯЕМИ ГЛАВИ
Подвижната система от ножчета ви позволява бързо да преминавате от ножче със стандартна ширина за пълно оформяне към ножче с тясна ширина за прецизно оформяне около мустаците, брадичката или на всяко място за оформяне на линията на косата и подрязване на стърчащи мустаци. За да отстраните приставката просто дръпнете горната част на острието от корпуса. За да я поставите, подравнете задната част на приставката към отвора на вътрешния ръб на машинката и натиснете върху острието. (Вижте A)

Ако остриетата се повредят или изтъпят, или ако искате допълнителни приставки за вашата машинка за подстригване, можете да ги закупите от Wahl.

ПОЧИСТВАНЕ И ПОДДРЪЖКА
ГРИЖА ЗА БРЪСНЕЩАТА ГЛАВА
За да получите най-добри резултати препоръчваме да почиствате самобръсначката след всеки няколко бръснения. Всяко обслужване, различно от смяната на фолиото и касетата с резци, трябва да се извършва от упълномощен сервизен център на Wahl Shaver или Wahl Clipper Corporation.

За да почистите, поставете самобръсначката на позиция "OFF" и отстранет бръснещата глава чрез натиснете бутоните за освобождаване на главата, които се намират от двете ѝ страни и повдигнете касетата нагоре.

Леко потупайте отворената страна на главата с фолио върху твърда повърхност, за да излезе по-голямата част от парченцата от косми. Внимавайте да не натискате фолиото. (Вижте B)

ЗА ОТСТРАНЯВАНЕ НА КАСЕТАТА С РЕЗЦИ
Изключете самобръсначката. Отстранете фолиото, държейки самобръсначката с една ръка, и нежно издърпайте касетата с резци напред. Уверете се, че държите краищата на касетата с резци с палец и показалец. Използвайте четката за почистване за отстраняване на косъмчета от режещите ножчета. ЗАБЕЛЕЖКА: Ако не държите касетата с резци правилно, миенето на ножчетата може да доведе до повреждане на комплекта.

Когато фолиото и касетата с резци са отстранени от самобръсначката, можетеда ги изплакнете под течаща вода. Оставете ги да изсъхнат.

След почистване поставете обратно касетата с резци, като натиснете леко надолу. Внимателно поставете фолиото на главата, докато щракне на мястото си. (Вижте C)

От време на време, в зависимост от плътността на брадата, ще трябва да заменяте ножчетата и фолиото. Ако забележите, че ви отнема по-дълго време да се избръснете, или ако лицето ви започва да чувства някакво раздразнение, или ако фолиото се усеща топло при допир, вероятно е време да смените ножчетата и фолиото. Сменете ножчетата и фолиото само с продукти на WAHL (#92025).

Грижи за острието
Остриетата за подстригване имат закалени и прецизни режещи зъбци. С резците трябва да се борави внимателно и никога да не се удрят или да не се използват за изрязване на замърсени или абразивни материали. Почистете с четката за почистване.

Остриетата могат също да се изплакват при почистване. Омаслявайте острието след всяко изплакване.

ОМАСЛЯВАНЕ НА ОСТРИЕТАТА
Смажете правилно ножчето, като използвате метода на 5-точковото смазване (Вижте D). Поставете 3 капки масло на зъбите на ножчето в левия ъгъл, десния ъгъл и в средата на ножчето. Завъртете машинката настрани и поставете капка масло в основата на горното ножче. Повторете от другата страна. Оставете машинката да работи 30 секунди, за да позволите на маслото да достигне до комплекта на ножчето.

Избършете излишното масло. Избърсвайте машинката само с мека кърпа, която може да е леко навлажнена. Не използвайте разтворители или абразиви!

За най-добри резултати поставете 5 капки масло за машинка Wahl върху остриетата, когато е необходимо или приблизително веднъж на месец. Омаслявайте острието след всяко изплакване. Моторните лагери постоянно се смазват—не се опитвайте да ги омаслите.

ЗАБЕЛЕЖКА—НЕ ПОСТАВЯЙТЕ ПРЕКАЛЕНО МНОГО МАСЛО!

Излишното масло или излагане на течности ще причини повреда, ако проникне в мотора.

ПОЧИСТВАНЕ/СЪХРАНЕНИЕ

Преди съхраняване на вашата машинка за подстригване, използвайте четката за почистване, за да изчистите всички косми от устройството и остриетата. Съхранявайте уреда по такъв начин, че остриетата да са защитени от повреда. Когато машинката за подстригване не се използва, водачът на машинката/приставката за предпазване на остриетата трябва да са на мястото си, за да предпазват остриетата.

Този уред трябва да се съхранява по начин, по който не е изложен на разбиване, нагряване над 100°C (212°F) или изгаряне.

ЗАКЛЮЧВАНЕ ПРИ ПЪТУВАНЕ
Тримерът Wahl 9899 се доставя с електронно заключване при пътуване, за да се избегне случайното включване по време на транспортиране.
За да включите заключването при пътуване, задръжте бутона за включване за 3 секунди.
За да изключите заключването при пътуване, задръжте бутона за включване за 3 секунди.
ЗАБЕЛЕЖКА: Докато е включено заключването при пътуване, тримерът няма да се зарежда.

ПРОФЕСИОНАЛНИ СЪВЕТИ
1. Космите се отстраняват по-добре с тример/самобръсначка, когато са чисти и сухи. За да постигнете по-добри резултати, не използвайте машинката върху мокри и влажни косми.
2. Може да отнеме до 30 дни при редовна употреба, за да привикне окосмената част от лицето ви към новата система за бръснене. През този период може да се появи дразнене. Не се притеснявайте. Вашата кожа и окосмени части ще привикнат и ще имате отлични резултати при бръснене.
3. Сменяйте фолиото на главата и касетата с резци, когато е необходимо, в зависимост от това колко често се бръснете.
4. Не забравяйте да почиствате самобръсначката, касетата с резци и фолиото след всеки три или четири бръснения.

БРЪСНЕЩИ ПРОЦЕДУРИ ЗА БЪРЗО, НЕЖНО БРЪСНЕНЕ
За максимална бързина и ефективност дръжте самобръсначката така, че двете повърхности да са в контакт с кожата. При бръснене над горната устна или шията задръжте самобръсначката така, че най-горната повърхност да е в контакт с кожата.

Бръснете по и срещу посоката от брадата си и дръжте кожата по пътя на самобръсначката опъната. Насочвайте двете глави с фолио леко назад и напред, преди всичко срещу посоката на растежа на брадата. Не натискайте повърхността на главите силно върху лицето. Силното стъргане със самобръсначката може да повреди фолиото и няма да доведе до по-гладко бръснене.

Винаги поставяйте протектора на фолиото, за да защитите деликатните двойни глави с фолио, когато самобръсначката е изключена. За да се осигури непрекъсната удовлетвореност от бръсненето, трябва периодично да сменяте фолиото и касетата с резци.

БРЪСНЕНЕ ПРИ ГЪСТА БРАДА
Започнете бръсненето от участъците с по-рядка брада. Движете самобръсначката с кръгови движения върху малка площ на лицето (така ще захванете космите, които растат във всички посоки). Когато видите, че тази малка площ е избръсната и чиста, постепенно се придвижете към нова област, докато все още използвате кръговото движение. Продължете да движите така – само малка част в даден момент, докато избръснете цялото си лице.

УПОТРЕБА НА НАПРАВЛЯВАЩИ ГРЕБЕНИ
За да прикачите направляващ гребен, задръжте гребена със зъбите нагоре. Закрепете направляващия гребен здраво към дъното на острието на тримера. (Вижте E)

КЪСИ ЗАОБЛЕНИ ВОДЕЩИ ГРЕБЕНИ (Вижте F)

ГРЕБЕНИ ЗА КОСА И ДЪЛГА БРАДА (Вижте G)

ПОДСТРИГВАНЕ С НАПРАВЛЯВАЩИ ГРЕБЕНИ
Тези приспособления са идеални за филиране, изтъняване и засичане на бради, както и за постигане на „леко подкъсяване" на набола брада около лицето. За да използвате приставките, движете по посока на косъма. Ако искате да подстрижете късо, движете срещу посоката на косъма.

ОФОРМЯНЕ НА ЛИНИЯТА НА ВРАТА И БАКЕНБАРДИТЕ С ПОМОЩТА НА ТРИМЕРНАТА ГЛАВА
Разединете бръснещата глава, както е описано по-нагоре. Поставете ножчето на тримера, както е описано по-горе. Бавно движете тримера надолу върху съответните области, за да отсечете и да оформите. (Вижте H)

За по-ниско подстригване, прикачете бръснещата глава. Самобръсначката се превръща в идеално средство за почистване от косми на цялото тяло. Използвайки същата техника, която споменахме преди това, можете да почисти от космите навсякъде, където пожелаете. Бръснете срещу посоката на растежа на космите, опъвайки кожата. След всяка употреба, отстранявайте бръснещото фолио чрез натискане на двата странични бутони и почиствайте внимателно с помощта на предоставената четка.

ПОДРЯЗВАНЕ И ОФОРМЯНЕ НА ВАШАТА БРАДА
Следват препоръчителни стъпки и позиции за подрязване. Може да установите, че други позиции работят по-добре за вас.

1. Срешете брадата си в посоката в която расте, за да разкриете стърчащи косми, които може да са по-дълги от други.
2. Поставете водача, за да отсечете и подстрижете брадата си. Започнете с водача за подстригване при по-голяма дължина. Подстригвайте брадичката си с гладки, припокриващи движения, като следвате посоката на брадата. Ако подстригвате срещу посоката на брадата, машинката ще я подстриже много ниско. (Вижте I)

   Променяйте водачите за подрязване постепенно за по-късите дължини, докато стигнете до желаната дължинана брадата. Ако желаете, можете да подрежете по-близо до ухото и надолу под брадичката, като смените водачите с по-дълги за предната част на лицето и точката на брадичката.
3. За да подрежете контура на брадата си, отстранете водача за подстригване. Започвайки под брадичката ви и назад към челюстната ви кост и ушите, подрежете външния периметър на брадата си под челюстната кост. Продължете линията чак до ушите и линията на косата.(Вижте J)

4. Акцентирайте линията на брадата си като използвате машинката за подстригване в низходящо движение. Започнете от линията, която сте създали и се движете от брадичката към ушите, подрежете областта точно под линията на брадата ви.

5. Дефинирайте горната част от брадата си като използвате същата техника.
6. За спретнат завършен вид, заменете бръснещата накрайник със специален бръснещ накрайник за по-детайлно оформяне. Използвайте този бръснещ накрайник за фино, детайлно подстригване навсякъде, където това е необходимо, като на бакенбардите в близост до ушите, при козя брадичка и т.н.

ОФОРМЯНЕ НА ТЯЛОТО
Оформяне на тялото

По-долу са предложени стъпки и възможности за избор на глава. Може да откриете различни процедури, които работят по-добре.
1. Ако се започне със зона, с пораснали косми, първо използвайте заоблената глава за подстригванес ножа, като прилагате водещи гребени # 1 или # 1/2, за да подстрижете ниско космите.
2. Извадете водещия гребен и минете обратно през зоните, в които желаете да подстрижете по-късо. Бъдете внимателни в чувствителните области, за да се избегнат порязвания при отпуснатата кожа.
3. Ако целите да постигнете гладка повърхност, отстранете острието и прикачете самобръсначката за цялото тяло. Преминете през желаните области с плавни движения.

ПОДРЯЗВАНЕ НА ОКОСМЯВАНЕ ПО РЪЦЕТЕ И КРАКАТА

Просто плъзнете машинката върху ръката и крака ви, докато постигнете желаната дължина на космите. Когато подрязвате космите за пръв път, започнете като използвате настройка за по-голяма дължина на гребенчето на машинката, след това постепенно намалявайте дължината, ако предпочитате по-малка дължина.

ПОДРЯЗВАНЕ НА ГЪРДИТЕ И КОРЕМА

Плъзнете машинката върху областта на торса с движение нагоре, докато постигнете желаната дължина на космите. За стегнато подрязване без надраскване, използвайте настройка #1 на гребенчето с водач.

ПОДСТРИГВАНЕ НА КОСА
Когато за пръв път подстригвате коса, режете само по малка част, докато не привикнете да работите с направляващите гребени и по-точно, да прецените колко дълга остава косата след подстригването с тях. Винаги започвайте с поставяне на най-големия направляващ гребен на машинката, а след това използвайте малките гребени, ако желаете по-малка дължина.

Не забравяйте, че между професионалното подстригване, косата расте равномерно по целия скалп и леко подстригване в долната част на врата и отстрани може да бъде всичко, което е необходимо, за добре поддържан външен вид.

За равномерно подстригване, прокарайте тримера през косата си. Не го насилвайте за по-бързи темпове.

1. Започнете с разресването на косата, така че тя да пада в естествената си посока.

2. Поставете най-големия направляващ гребен на вашия тример и започнете да подстригвате отстрани от долната част на главата нагоре. Дръжте тримера леко срещу косъма, със зъби на насочващия гребен, сочещи нагоре, но лежащи върху главата. Бавно вдигайте тримера нагоре и навън през косата, като отрязвате само малко количество коса в даден момент.

Повторете около страните и врата.

Ако желаете по-къса коса или поставете по-къс направляващ гребен или натиснете малко повече върху главата с настоящия прикачен гребен.

Цялата тази процедура изисква опит и винаги е по-добре, да оставите по-дълга коса за първите няколко подстригвания.

Тази маркировка показва, че този продукт не трябва да се изхвърля с други домакински отпадъци в целия ЕС. За да се предотврати възможно замърсяване на околната среда или увреждане на човешкото здраве от неконтролираното изхвърляне на отпадъци, рециклирайте насърчаването на многократната употреба на материалните ресурси. За да върнете използваното устройство, моля използвайте системата за връщане и събиране, или се свържете с търговеца, от който е закупен продуктът. Те могат да вземат този продукт за безопасно за околната среда рециклиране.

UK українська

ВАЖЛИВІ ІНСТРУКЦІЇ З ТЕХНІКИ БЕЗПЕКИ
Під час використання електроприладу необхідно завжди дотримуватись основних правил техніки безпеки, включаючи наведені нижче.
ПЕРЕД ВИКОРИСТАННЯМ УВАЖНО ПРОЧИТАЙТЕ ВСІ ІНСТРУКЦІЇ (До цього приладу)

НЕБЕЗПЕЧНО – Щоб зменшити ризик враження електричним струмом:
• Завжди відключайте цей прилад від розетки відразу після використання, залишайте під'єднаним тільки під час заряджання.
• Завжди відключайте прилад перед чищенням.

УВАГА – Щоб зменшити ризик враження електричним струмом, отримання опіків або травм:
• Не застосовуйте силу, не розбирайте та не нагрівайте прилад до температури вище 100°C, оскільки це загрожує виникненням пожежі, вибухом або отриманням опіків.
• Цей прилад може використовуватися дітьми віком від 8 років, особами з обмеженими фізичними чи розумовими можливостями або людьми, які не мають відповідного досвіду і знань, якщо вони перебувають під наглядом людини, відповідальної за безпеку, або проінструктовані щодо безпечного використання приладу та усвідомлюють загрози, пов'язані з його експлуатацією. Дітям заборонено гратися з приладом. Дітям заборонено чистити та обслуговувати прилад без нагляду дорослих.
• Використовуйте цей прилад з блоком живлення, який йде в комплекті. Якщо кабель живлення пошкоджений, він повинен бути замінений виробником, сервісною організацією чи кваліфікованим спеціалістом, щоб запобігти виникненню небезпеки.
• Використовуйте прилад тільки за його призначенням у відповідності із вказівками, що містяться в цьому посібнику. Не використовуйте насадок, які не вказані виробником.
• Забороняється вставляти чи опускати будь-які предмети в отвори.
• Не використовуйте пристрій із пошкодженим або зламаним лезом чи насадкою, оскільки це може призвести до травмування обличчя.
• Під час використання не залишайте прилад там, де його можуть пошкодити тварини, або де він може зазнати атмосферних впливів.

ЗБЕРЕЖІТЬ ЦІ ІНСТРУКЦІЇ
Тільки для використання в побутових умовах

ВИКОРИСТАННЯ У ВОЛОГОМУ І СУХОМУ СЕРЕДОВИЩІ
ПРИМІТКА. Щоб уникнути проникнення води всередину і попадання її на електронні компоненти, не занурюйте тример у воду. При зануренні тримера у воду гарантія втрачає свою силу. Час роботи може відрізнятися залежно від густоти бороди та вибраної змінної голівки.

Тример Wahl має водонепроникну конструкцію і захищений від попадання струменів води. Це дозволяє безпечно користуватися тримером Wahl в душі або біля раковини, а також легко чистити його під проточною водою.

ПРИМІТКА. Тример придатний для використання як у вологому, так і в сухому середовищі. Він не працюватиме з приєднаним до нього мережевим дротом.

Цей символ, нанесений на тример, вказує на те, що бритвою можна користуватися у ванні і душі.

ІНДИКАЦІЯ ЗАРЯДЖАННЯ
Тример неможливо зарядити понад норму, тому заряджайте його, коли побажаєте. Проте, термін служби акумулятора можна подовжити, якщо перезаряджати його не постійно, а з визначеним інтервалом.

Заряджайте тример, коли відчуваєте, що впала його потужність або він став працювати занадто повільно. Процес заряджання супроводжується блиманням світлодіода. Після заряджання світлодіодний індикатор продовжує горіти.

1. Цей тример призначений лише для використання в побутових умовах. Перед застосуванням в перший раз прилад слід підзарядити протягом 1 години.
2. Звільніть тример, трансформатор для заряджання та аксесуари з упаковки.
3. Підключіть перехідник-трансформатор до тримеру. ПЕРЕКОНАЙТЕСЬ, ЩО ПЕРЕМИКАЧ ТРИМЕРА НАХОДИТЬСЯ В ПОЗИЦІЇ "OFF - 0" ПІД ЧАС ЗАРЯДЖАННЯ.
4. Вставте зарядний трансформатор в будь-яку електричну розетку з відповідною напругою. Після заряджання світлодіодний індикатор продовжує горіти..
5. Якщо рівень потужності тримера низький, потрібно підключити його до перехідника-трансформатора та до розетки, щоб наступного сеансу використання потужність була на максимальному рівні. Трансформатор розроблено для повного заряджання батареї без надмірного заряджання. Не використовуйте тример, що заряджається.
6. Для заряджання батареї необхідно близько 60 хвилин заряджання. Літій-іонний тример має також функцію швидкого заряджання.

7.Підключайте до розетки лише зарядний пристрій, який постачає виробник.

ПОШУК ТА УСУНЕННЯ НЕСПРАВНОСТЕЙ
• Якщо тример несподівано припинив роботу, спробуйте відрегулювати його, підключивши до тримера зарядний пристрій.
• Якщо ваш тример не заряджається, перш ніж надсилати прилад у ремонт:

1. Перевірте розетку, включивши в неї інший електричний прилад.

2. Переконайтесь, що розетка не з'єднана з вимикачем світла, бо якщо світло вимкнено, електрика в розетці також відсутня.

3. Переконайтесь, що тример коректно підключено до зарядного трансформатора, всі шнури добре підключені і перемикач на тримері стоїть у позиції "OFF - 0".

4. Переконайтесь, що тример коректно підключений до зарядного трансформатора, всі шнури добре підключені і перемикач на тримері стоїть у позиції "вимкнено". Якщо ви залишите прилад вимкненим у неробочу розетку чи непідключений до мережі зарядний пристрій, це може призвести до розрядження батареї.

5. Якщо тример не працює і він був повністю заряджений, пересуньте перемикач у позицію "ON - I" та натисніть або підштовхніть леза вручну. (Олія може висохнути між лезами і це може призвести до тимчасового злипання лез).

ЗАМІНА ЛІТІЙ-ІОННИХ БАТАРЕЙ
Для заміни батареї необхідно надіслати робочу машинку для стрижки або тример у повній комплектації до найближчого сервісного центру Wahl (його адресу можна знайти в цій брошурі). Також ви можете звернутися до кваліфікованого спеціаліста. Батарею слід замінювати лише оригінальними запчастинами виробника. Використання аналогів заборонятися з міркувань безпеки.

Не намагайтеся вийняти батарею. Літій-іонна батарея може вибухнути, загорітися та/або стати причиною опіків у разі її розбирання, пошкодження або якщо її піддано впливу води або високої температури.

УТИЛІЗАЦІЯ ЛІТІЙ-ІОННИХ БАТАРЕЙ
Не утилізуйте цей продукт або батарею разом зі звичайним побутовим сміттям.

Продукт необхідно повернути до найближчого сервісного центру Wahl (його адресу можна знайти в цій брошурі), де ми зможемо утилізувати продукт або надіслати до місцевого пункту прийому непобутового сміття, працівники якого зможуть безпечно поводитися з ним та надіслати його до відповідного пункту переробки.

ОСОБЛИВІ ФУНКЦІЇ
Для цього тримера було розроблено кілька додаткових функцій, за допомогою яких кожне гоління приноситиме вам бездоганні результати. Тример можна використовувати для ретельно підрівнювання борід різного типу, вусів, волосся в області шиї, бакенбардів, бровей та волосся в інших областях, що потребує грумінгу. Також цей тример чудово підійде для всієї сім'ї, щоб трохи підстригти та підрівняти волосся у проміжках між візитами до перукаря або для догляду за лінією шиї.

Приємна на дотик ручка дозволяє тримати тример в зручному положенні, забезпечуючи точний тримінг.

ЗНІМНІ НАСАДКИ
Знімна система лез дозволяє вам швидко змінити стандартну ширину лез для повного стриження на вузьку ширину лез для ретельного підрівнювання навколо вусів, еспаньйолки чи підрівняти лінію волосся у будь-якому місці або підрівняти непокірні волосинки. Щоб зняти насадку, просто потягніть верхній край леза з корпусу приладу. Щоб надягти насадку, вирівняйте виступ головки насадки з порожниною на внутрішньому лезі тримеру та надавіть на верх леза.(Див. A)

Якщо леза було пошкоджено, або вони затупились, або ви бажаєте придбати додаткові насадки для вашого тримеру, слід придбати такі комплектуючі лише в Wahl.

ВИКОРИСТАННЯ У ВОЛОГОМУ І СУХОМУ СЕРЕДОВИЩІ
ПРИМІТКА. Щоб уникнути проникнення води всередину і попадання її на електронні компоненти, не занурюйте тример у воду на глибину більше 1 метра і не залишайте його у воді довше 30 хвилин. При порушенні цих вимог гарантія втрачає свою силу.

Тример Wahl має водонепроникну конструкцію і захищений від попадання струменів води (ступінь захисту: IPX7). Це дозволяє безпечно користуватися тримером Wahl в душі або біля раковини, а також легко чистити його під проточною водою.

ПРИМІТКА. Тример придатний для використання як у вологому, так і в сухому середовищі. Він не працюватиме з приєднаним до нього мережевим дротом.

ОЧИЩЕННЯ ТА ОБСЛУГОВУВАННЯ
ДОГЛЯД ЗА ГОЛІВКОЮ ЕЛЕКТРОБРИТВИ
Щоб досягти максимальної ефективності електробритви, її слід чистити кожні декілька сеансів гоління. Будь-яке обслуговування, окрім заміни сітки та ріжучого блока, має виконуватися авторизованим сервісним центром для бритв Wahl або виробником Wahl Clipper Corporation.

Щоб очистити бритву, вимкніть її та зніміть сітку, натиснувши на кнопки розблокування голівки бритви, розташовані з боків бритви, та піднявши сітку.

Злегка постукайте відкритим боком сітки по твердій поверхні, щоб усунути більшість зголених часточок волосся. Не стукайте самою сіткою. (Див. B)

ВИДАЛЕННЯ РІЖУЧОГО БЛОКА
Вимкніть бритву. Зніміть сітку та, утримуючи бритву однією рукою, обережно підніміть блок. Великий та вказівний пальці повинні бути розташовані з обох боків блока. Використовуйте щітку для чищення, щоб видалити волосинки, які застрягли між лез. ПРИМІТКА. Якщо не утримувати ріжучий блок, як зазначено, очищення лез може призвести до пошкодження деталі.

Якщо зняти сітку та ріжучі блоки, їх також можна буде промити водою. Потім просто залиште їх висушуватися.

Після очищення знову встановіть ріжучі блоки, злегка натиснувши на них. Обережно встановіть на місце сітку до клацання. (Див.C)

Час від часу, залежно від густоти бороди, необхідно буде замінювати леза та сітку. Якщо ви помічаєте, що процес гоління триває довше, на вашому обличчі з'являються подразнення або сітка стає теплою на дотик, можливо, саме час замінити леза та сітку. Замініть ріжучі блоки та сітку лише запчастинами від компанії WHAL (№ 92025).

ДОГЛЯД ЗА ЛЕЗОМ
Леза тримера мають загартовані та з високою точністю відшліфовані зубці. Під час поводження з ними слід бути обережним, їх не слід ударяти або зрізати ними брудні чи абразивні матеріали. Чистіть леза спеціальною щіткою, що постачається у комплекті.

Ножі також можно промивать. Змащуйте комплект лез після кожного промивання.

ЗМАЩУВАННЯ ЛЕЗ ОЛІЄЮ

Належним чином змащуйте лезо, застосовуючи метод змащування у 5-ти точках (Див.D). Нанесіть 3 краплі мастила вздовж верхньої кромки зубців леза - у лівому куті, у правому куті та в центрі леза. Переверніть машинку для стрижки на бік та нанесіть краплю мастила в основі верхнього леза. Переверніть машинку для стрижки на інший бік та зробіть теж саме. Увімкніть машинку для стрижки та дайте їй попрацювати протягом 30 секунд, даючи мастилу змогу розповсюдитися поверхнею леза.

Витріть лишки мастила. Витирайте машинку для стрижки лише м'якою тканиною, яка може бути злегка змочено. Не користуйтеся розчинниками або абразивними матеріалами!

Щоб досягти найкращих результатів, змастіть 5 краплинами олії Wahl Clipper леза при необхідності, чи примирно раз на місяць. Змащуйте комплект лез після кожного промивання. Мотор постійно змащується – не намагайтесь змащувати його самостійно.

ПРИМІТКА – НЕ ЗМАЗУЙТЕ ОЛІЄЮ НАДМІРНО!

Надмірне змащування олією чи застосування рідин може призвести до пошкодження при потраплянні до мотору.

ЧИЩЕННЯ/ЗБЕРІГАННЯ

Перед тим, як убрати ваш тример видалите волосся з приладу та лез за допомогою щітки для чищення. Зберігайте прилад таким чином, щоб леза були захищені від пошкодження. Якщо тример не використовується, ковпачок для блоку лез має бути на місці щоб захистити леза від пошкодження.

Цей прилад має зберігатися таким чином, щоб він не впав, не нагрівався вище 100°C (212°F) і не загорявся.

ДОРОЖНІЙ ФІКСАТОР
Тример Wahl 9899 забезпечений електронним дорожнім фіксатором, що запобігає випадковому включенню тримера під час транспортування.
Щоб увімкнути дорожній фіксатор, натисніть і утримуйте кнопку живлення впродовж 3 секунд.
Щоб вимкнути дорожній фіксатор, натисніть і утримуйте кнопку живлення впродовж 3 секунд.
ПРИМІТКА. Тример не заряджатиметься при увімкненому дорожньому фіксаторі.

ПРОФЕСІЙНІ ПІДКАЗКИ
1. Найкраще електричним тримером або електробритвою стрижеться чисте та сухе волосся. Для отримання найкращих результатів не використовуйте пристрій для гоління вологого волосся.
2. Звикання вашого волосся до нової системи гоління може зайняти до 30 днів. У цей час може виникати подразнення. Потерпіть. Коли шкіра та волосся звикнуть, у вас буде неперевершений результат.
3. Залежно від частоти гоління замінюйте за необхідності ріжучі блоки та сітку.
4. Не забувайте чистити бритву, ріжучий блок та сітку кожні три або чотири сеанси гоління.

ПРОЦЕДУРИ ДЛЯ ШВИДКОГО ТА ГЛАДКОГО ГОЛІННЯ
Для досягнення найбільшої швидкості та найкращого результату утримуйте бритву таким чином, щоб обидві сітки торкалися шкіри. Під час гоління верхньої губи або шиї утримуйте бритву таким чином, щоб шкіри торкалася лише верхня сітка.

Голіться по напрямку росту щетини та проти нього та розтягуйте шкіру в тому місці, де голитеся. Обережно проводьте подвійною сіткою з боку в бік, насамперед проти напрямку росту щетини. Не вдавлюйте голівки ножового блока в шкіру обличчя. Гоління таким способом не покращить результат, але може призвести до пошкодження сітки.

Завжди закривайте подвійну сітку кришкою після вимкнення бритви. Це допоможе захистити тендітну сітку. Час від часу замінюйте сітку та ріжучий блок для забезпечення найкращого результату гоління.

ГОЛІННЯ ГУСТОЇ БОРОДИ
Розпочніть гоління з найменш густої ділянки бороди. Голіть маленьку ділянку обличчя круговими рухами (таким чином захоплюється волосся, яке росте у всіх напрямках). Коли цю ділянку буде поголено, поступово круговими рухами зміщуйтеся до нової ділянки. Продовжуйте рухатися таким чином, доки все обличчя не буде поголено.

ВИКОРИСТАННЯ НАСАДОК-ГРЕБЕНІВ
Щоб прикріпити насадку-гребінь, тримайте її зубцями догори. Надягніть насадку-гребінь на нижню частину леза та притисніть, доки не почуєте клацання. (Див. E)

КОРОТКІ ЗКРУГЛЕНІ НАСАДКИ-ГРЕБЕНІ (Див. F)

НАСАДКИ-ГРЕБЕНІ ДЛЯ ВОЛОССЯ ТА ДОВГОЇ БОРОДИ (Див. G)

ПІДСТРИГАННЯ ЗА ДОПОМОГОЮ НАСАДОК-ГРЕБЕНІВ
Ці насадки є ідеальними для обробки, загострення та окреслення форми бороди, а також для ретельного гоління обличчя. Під час їх використання рухайтесь за напрямком росту волосся. Для більш дбайливого підстригання рухайтеся проти напрямку росту волосся.

ГОЛІННЯ ЛІНІЇ ШИЇ ТА БАКІВ ЗА ДОПОМОГОЮ ГОЛІВКИ ТРИМЕРА
Зніміть голівку бритви так, як описано вище. Установіть лезо тримера так, як описано вище. Повільно проводьте тримером донизу на потрібних ділянках, щоб підрівняти їх та надати їм форми. (Див. H)

Для ідеального результату після тримінгу потрібно прикріпити голівку для гоління. Ця голівка для гоління забезпечує чудовий грумінг всього тіла. Використовуйте описану вище процедуру для грумінга там, де необхідно. Розтягуйте шкіру і голіться в напрямі протилежному до напрямку росту волосся. Після кожного використання знімайте бритвену сітку, натиснувши обидві бічні кнопки, і очищуйте її за допомогою щітки для чищення, що постачається у комплекті.

ПІДРІЗАННЯ ТА ОБРОБКА КРАЮ ВАШОЇ БОРОДИ
Наступні кроки та позиції рекомендовані для підрівнення. Ви можете знайти інші процедури, які вам більше можуть підійти.
1. Розчешіть бороду у напрямку її росту, що допоможе виявити більш довге волосся.
2. Установіть насадку, щоб підрівняти та загострити бороду. Почніть гоління з насадкою великої довжини. Проводьте тримером у напрямку до підборіддя легкими перекриваючими один іншого рухами за напрямком росту бороди. Якщо голити проти напрямку росту бороди, тример буде зрізати більше волосся. (Див. I)

   Змінюйте насадки тримера на коротші у послідовному порядку, доки не досягнете потрібної довжини бороди. Ви можете зрізати більше волосся поряд з вухами та під підборіддям, змінюючи насадки на довші у міру того, як ви рухаєтеся до переднього боку обличчя та кінчика підборіддя.
3. Щоб підрівняти лінію бороди, зніміть напрямну насадку. Починаючи з ділянки під підборіддям і ведучи тример назад у напрямку до щелепи й вух, підрівняйте по периметру бороду нижче щелепи. Продовжуйте підрівнювати лінію бороди аж до вух і лінії волосся.(Див. J)

4. Підкресліть лінію бороди, ведучи тример спадними рухами Починаючи зі створеної вами лінії підстрижіть ділянку під лінією бороди, ведучи тример від підборіддя до вух.

5. Сформуйте верхню частину бороди, використовуючи таку ж техніку.
6. Щоб отримати акуратніший остаточний вид, потрібно замінити насадку з лезом на лезо для детального гоління. Використайте це лезо для чистого, акуратного тримінгу, наприклад, бакенбардів біля вух, бороди-еспаньйолки і т. д.

ГРУМІНГ ТІЛА
Нижче наведено пропоновані кроки та поради. Можливо, деякі процедури будуть для вас більш ефективними.
1. Якщо ви розпочинаєте з довгого волосся, спершу використайте голівку тримера з подібним лезом з насадкою-гребенем № 1 або № 1/2, щоб зробити волосся коротшим.
2. Зніміть насадку-гребінь та знову пройдіться ділянками, де необхідна коротша стрижка. Використовуйте пристрій з обережністю на тендітних ділянках, щоб уникнуть порізів шкіри.
3. Якщо необхідна гладенька шкіра, зніміть подібне лезо та встановіть бритву для всього тіла. Пройдіться необхідними ділянками шкіри легкими рухами.

СТРИЖЕННЯ ВОЛОССЯ НА РУКАХ І НОГАХ

Просто проведіть тримером по руці або нозі, поки необхідна довжина волосся не буде досягнута. Під час першого сеансу стрижки волосся почніть із використання довгої насадки гребінця, потім поступово укорочуйте її довжину, якщо необхідна коротка довжина волосся.

СТРИЖЕННЯ ВОЛОССЯ НА ГРУДИНІ ТА ЖИВОТІ

Просто проведіть тримером по торсу у напрямку шиї поки необхідна довжина волосся не буде досягнута. Для рівномірного, щільного підстригання волосся використовуйте комплект гребінців № 1.

ПІДСТРИГАННЯ
Під час першого підстригання відрізайте лише невелику кількість волосся, доки ви не звикнете до того, яку довжину волосся залишає кожна насадка-гребінь. Завжди починайте підстригання з найбільшою насадкою-гребенем, а потім використовуйте менші насадки, якщо ви хочете підстригти коротше.

Пам'ятайте, між професійними підстриганнями, волосся відростає по всій голові рівномірно, тож щоб стрижка знову виглядала акуратною та свіжою, достатньо лише трохи підрівняти її на шиї знизу та з боків.

Для більш рівномірного підстригання дозвольте тримеру вільно проходити крізь волосся. Не намагайтеся прискорити його проходження більш швидким просуванням.

1. Спочатку розчешіть волосся, щоб воно лягло у природній спосіб.

2. Надягніть на тример найбільшу насадку-гребінь та розпочніть підстригання з боків у напрямку знизу догори. Не притискайте тример до волосся, зубці насадки-гребеня мають бути направлені догори, при цьому вони мають рухатися паралельно голові. Повільно піднімайте тример через волосся у напрямку догори та назовні, зістригаючи за один раз лише невелику кількість волосся.

Повторюйте з боків та на задній частині голови.

Якщо ви хочете більш коротку стрижку, змініть насадку-гребінь на коротшу або більш щільно притисніть поточну насадку до голови та менше піднімайте тример.

Щоб звикнути до цієї процедури, необхідна практика, тож буде краще під час перших стрижок залишати дещо більше волосся, ніж ви хотіли.

Це маркування означає, що виріб заборонено утилізувати разом з іншими побутовими відходами на всій території ЄС. Щоб запобігти можливій шкоді довкіллю або здоров'ю людей через неконтрольовану утилізацію відходів, утилізуйте прилад належним чином, щоб забезпечити повторне використання матеріальних ресурсів. Щоб повернути використаний прилад, скористайтесь системою повернення і збору приладів або зверніться за місцем придбання виробу. Там зможуть прийняти цей виріб на переробку в безпечний для довкілля спосіб.